An Oshkosh Corporation Company

Betjenings- og sikkerhedsvejledning

Originale instruktioner - Denne vejledning skal til enhver tid opbevares sammen med maskinen.

Modeller

1930ES/2030ES/2630ES/ 2646ES/3246ES

ANSI CE

Serienr. - 3122378

May 1,2013

Danish - Operation & Safety

FORORD

Denne manual er et meget vigtigt værktøj! Den skal til enhver tid opbevares sammen med maskinen.

Hensigten med denne manual er at oplyse ejere, brugere, operatører, udlejere og lejere om de forholdsregler og betjeningsmetoder, der er nødvendige for, at maskinen kan bruges på sikker og korrekt måde til det tiltænkte formål.

På grund af konstante produktforbedringer forbeholder JLG Industries, Inc. sig ret til at ændre specifikationerne uden forudgående varsel. Ret henvendelse til JLG Industries, Inc. for at få ajourført information.

VIGTIGT

DET ER GOD PRAKSIS AT UNDGÅ HØJTRYKSRENSNING AF ELEKTRISKE/ELEKTRONISKE KOMPONENTER. HVIS DER BENYTTES HØJTRYKSRENSNING AF OMRÅDER, DER INDEHOLDER ELEKTRISKE/ELEKTRONISKE KOMPONENTER, ANBEFALER JLG INDUSTRIES, INC. ET MAKSIMALT TRYK PÅ 750 PSI (52 BAR), OG AT DER HOLDES EN AFSTAND PÅ MINDST 30,5 CM (12 IN) FRA DISSE KOMPONENTER. HVIS DER SPRØJTES PÅ ELEKTRISKE/ELEKTRONISKE KOMPONENTER, MÅ DET KUN SKE INDIREKTE OG I GANSKE KORT TID FOR AT UNDGÅ VANDSKADER.

SIKKERHEDSSYMBOLER OG SIKKERHEDSBETEGNELSER

Dette er sikkerhedssymbolet. Det bruges til at gøre Dem opmærksom på potentielle farer for personskade. Overhold alle sikkerhedsoplysninger der følger med dette symbol, for at undgå skade eller død.

FARE

INDIKERER EN UMIDDELBAR FARLIG SITUATION. UNDGÅS DEN IKKE, VIL DET MEDFØRE ALVORLIG TILSKADEKOMST ELLER DØDSFALD. DENNE MÆRKAT HAR EN RØD BAGGRUND.

ADVARSEL

INDIKERER EN POTENTIEL FARLIG SITUATION. UNDGÅS DEN IKKE, KAN DET MEDFØRE ALVORLIG TILSKADEKOMST ELLER DØDSFALD. DENNE MÆRKAT HAR EN ORANGE BAGGRUND.

FORSIGTIG

INDIKERER EN POTENTIEL FARLIG SITUATION. UNDGÅS DEN IKKE, KAN DET MEDFØRE MINDRE TIL MIDDELSVÆR TILSKADEKOMST. DEN KAN OGSÅ ANVENDES SOM ADVARSEL MOD USIKRE ARBEJDSMETODER. DENNE MÆRKAT HAR EN GUL BAGGRUND.

VIGTIGT

INDIKERER INFORMATION ELLER FIRMAPRAKSIS, DER DIREKTE ELLER INDIREKTE RELATERER TIL PERSONALESIKKERHED ELLER BESKYTTELSE AF EJENDOM.

⚠ ADVARSEL

DETTE PRODUKT SKAL VÆRE I OVERENSSTEMMELSE MED ALLE SIKKERHEDSRELATEREDE MEDDELELSER. RET HENVENDELSE TIL JLG INDUSTRIES, INC. ELLER DEN LOKALE AUTORISEREDE JLG REPRÆSENTANT ANGÅENDE UDSENDTE SIKKERHEDSRELATEREDE MEDDELELSER OMHANDLENDE DETTE PRODUKT.

VIGTIGT

JLG INDUSTRIES, INC. SENDER SIKKERHEDSRELATEREDE MEDDELELSER TIL DEN REGISTREREDE EJER AF DENNE MASKINE. RET HENVENDELSE TIL JLG INDUSTRIES, INC. FOR AT FÅ GARANTI OM, AT REGISTRATIONEN FOR DEN NUVÆRENDE EJER ER AJOURFØRT OG KORREKT.

VIGTIGT

JLG INDUSTRIES, INC. SKAL OMGÅENDE HAVE MEDDELELSE OM ETHVERT TILFÆLDE, HVOR ET JLG PRODUKT VAR INVOLVERET I EN ULYKKE, HVORVED DER FOREKOM PERSONSKADE ELLER DØDSFALD, ELLER SOM MEDFØRTE VÆSENTLIG EJENDOMSSKADE ELLER BESKADIGELSE AF JLG PRODUKTET.

Ang.:

- Rapportering af ulykke
- Publikationer om produktsikkerhed
- Ajourføring af nuværende ejer
- Spørgsmål vedrørende produktsikkerhed
- Information om overensstemmelse med standarder og regulativer
- Spørgsmål vedrørende særlige produktanvendelser
- Spørgsmål vedrørende produktmodifikationer

Kontakt:

Product Safety and Reliability Department
JLG Industries, Inc.
1 JLG Drive
McConnellsburg, PA 17233

eller det lokale JLG kontor
(Adresser findes på indersiden af omslaget)

I USA:

Gratisnummer: 877-JLG-SAFE (877-554-7233)

Udenfor USA:

Tlf.: 717-485-5161
E-mail: ProductSafety@JLG.com

REVISIONSLISTE

Original udgave	- 31. marts 2003
Revideret	- 30. april 2003
Revideret	- 21. maj 2003
Revideret	- 13. juni 2003
Revideret	- 25. juni 2003
Revideret	- 26. august 2003
Revideret	- 3. december 2003
Revideret	- 3. marts 2004
Revideret	- 17. september 2004
Revideret	- 15. juni 2005
Revideret	- 12. september 2005
Revideret	- 21. oktober 2005
Revideret	- 16. februar 2006
Revideret	- 11. april 2007
Revideret	- 19. februar 2010
Revideret	- 18. januar 2011
Revideret	- 28. september 2012
Revideret	- 1. maj 2013

AFSNIT - PARAGRAF, EMNE **SIDE**

AFSNIT - 1 - SIKKERHEDSFORANSTALTNINGER

1.1 GENERELT 1-1
1.2 INDEN BRUG 1-1
Operatørens oplæring og viden 1-1
Inspektion af arbejdsplads 1-2
Inspektion af maskinen 1-3
1.3 BETJENING 1-3
Generelt 1-3
Fare for at snuble og falde 1-4
Fare for elektrisk stød 1-5
Fare for at vælte 1-7
Fare for fastklemning og sammenstød 1-8
1.4 BUGSERING, LØFTNING OG TRANSPORT 1-9
1.5 VEDLIGEHOLDELSE 1-10
Generelt 1-10
Farer under vedligeholdelse 1-10
Farer ved batterier 1-11

AFSNIT - 2 - BRUGERS ANSVAR, MASKINENS FORBEREDELSE OG INSPEKTION

2.1 OPLÆRING AF MANDSKAB 2-1
Operatøroplæring 2-1
Opsyn under oplæring 2-1
Operatørens ansvar 2-1

AFSNIT - PARAGRAF, EMNE **SIDE**

2.2 FORBEREDELSE, INSPEKTION OG VEDLIGEHOLDELSE 2-2
Førstart-inspektion 2-4
Funktionstjek 2-5
Generelt 2-8

AFSNIT - 3 - BRUGERANSVAR OG MASKINKONTROL

3.1 GENERELT 3-1
3.2 OPLÆRING AF MANDSKAB 3-1
Operatøroplæring 3-1
Opsyn under oplæring 3-2
Operatørens ansvar 3-2
3.3 BETJENINGSKARAKTERISTIKKER OG BEGRÆNSNINGER 3-2
Generelt 3-2
Skilte 3-2
Kapaciteter 3-2
Stabilitet 3-3
3.4 STYREENHEDER OG INDIKATORER 3-3
Undervognens styrepanel 3-3
3.5 STYREPANEL PÅ PLATFORM 3-5
3.6 MDI (DIGITAL MULTIFUNKTIONSINDIKATOR) . . 3-9

AFSNIT - PARAGRAF, EMNE **SIDE**

AFSNIT - 4 - BETJENING AF MASKINE

4.1 BESKRIVELSE 4-1
4.2 BETJENING 4-1
Platform/undervognsvælger 4-1
Nødstopkontakt 4-1
4.3 HÆVNING OG SÆNKNING 4-2
Hævning 4-2
Sænkning 4-2
Armbeskyttere (hvis udstyret hermed) 4-3
Platformforlængelse 4-3
Nedfoldelige gelændere 4-3
4.4 STYRING 4-4
4.5 KØRSEL 4-4
Fremadkørsel 4-5
Bakkørsel 4-5
4.6 PARKERING OG OPBEVARING 4-7
4.7 BATTERIOPLADNING 4-7
Betjening 4-7
Batteriopladerens fejlkoder 4-9
4.8 LÆSNING AF PLATFORM 4-10
4.9 SIKKERHEDSAFSTIVER 4-10
4.10 FASTGØRINGS-/LØFTEØJER 4-11
4.11 LØFT 4-11
4.12 BUGSERING 4-13
Fjernstyret elektrisk bremseudløser 4-13

AFSNIT - PARAGRAF, EMNE **SIDE**

Trykknap til elektrisk bremseudløsning 4-13
Mekanisk bremseudløser 4-14
4.13 FEJLFINDINGSKODER (DTC'ER) 4-16
Indledning 4-16
4.14 SKEMAER TIL UNDERSØGELSE AF FEJLFINDINGSKODER 4-16
0-0 Kommentarer til afhjælpning 4-16
2-1 Opstart 4-19
2-2 Platformens kontrolenheder 4-19
2-3 Undervognens kontrolenheder 4-20
2-5 Funktion forhindret 4-21
3-1 Hovedafbryder har åbent kredsløb 4-23
3-2 Kortslutning i hovedafbryder 4-23
3-3 Undervognens udgangsdrev 4-24
4-2 Termisk tolerance (SOA) 4-25
4-4 Batteriforsyning 4-26
6-6 Kommunikation 4-26
6-7 Tilbehør 4-27
7-7 Elektrisk motor 4-27
8-1 Hældningssensor 4-28
8-2 Platforms belastningsføler 4-28
9-9 Hardware 4-29

AFSNIT - PARAGRAF, EMNE **SIDE**

AFSNIT - 5 - NØDPROCEDURER

5.1 GENERELT 5-1
Nødstopkontakt 5-1
Undervogns styrepanel 5-1
Manuel nedtagning 5-1
5.2 NØDFUNKTION 5-2
Operatøren kan ikke kontrollere maskinen 5-2
Platform fanget ovenfra 5-3
Opretning af en væltet maskine 5-3
Inspektion efter uheld 5-3
5.3 ANMELDELSE AF UHELD 5-3

AFSNIT - 6 - GENERELLE SPECIFIKATIONER OG VEDLIGEHOLDELSE

6.1 INDLEDNING 6-1
6.2 DRIFTSSPECIFIKATIONER 6-2
Dimensioner 6-6
Motorer 6-7
Batterier 6-7
Kapaciteter 6-8
Dæk 6-8
6.3 VIGTIGE STABILISERENDE VÆGTE 6-9
Smøring 6-10
6.4 VEDLIGEHOLDELSE VED MASKINFØREREN . . 6-12
Procedure for olietjek (1) 6-13

AFSNIT - PARAGRAF, EMNE **SIDE**

6.5 DÆK OG HJUL 6-15
Dækslitage og skader 6-15
Udskiftning af hjul og dæk 6-15
Montering af hjul 6-15
6.6 SUPPLERENDE INFORMATION 6-16

AFSNIT - 7 - LISTE OVER INSPEKTION OG REPARATION

AFSNIT - PARAGRAF, EMNE **SIDE**

ILLUSTRATIONSFORTEGNELSE

2-1. Daglig inspektion ved rundgang - Blad 1 af 3. 2-7
2-2. Daglig inspektion ved rundgang - Blad 2 af 3. 2-8
2-3. Daglig inspektion ved rundgang - Blad 3 af 3. 2-9
2-4. Placering af kontakter - 1 af 2 2-10
2-5. Placering af kontakter - 2 af 2 2-11
3-1. Undervognens styrepanel 3-4
3-2. Batteriopladerstatus 3-4
3-3. Platformens styrepanel. 3-5
3-4. MDI (Digital multifunktionsindikator). 3-9
3-5. Placering af mærkater - 1930ES - Blad 1 af 2 . . . 3-11
3-5. Placering af mærkater - 1930ES - Blad 2 af 2 . . . 3-12
3-6. Placering af mærkater - 2030ES og 2630ES - Blad 1 af 2 3-13
3-6. Placering af mærkater - 2030ES og 2630ES - Blad 2 af 2 3-14
3-7. Placering af mærkater - 2646ES og 3246ES - Blad 1 af 2 3-15
3-7. Placering af mærkater - 2646ES og 3246ES - Blad 2 af 2 3-16
4-1. Stigning og sidehældning 4-6
4-2. Diagram over løftning og fastspænding 4-12
4-3. Manuel frakobling 4-14
4-4. Skema over løftning og fastspænding 4-15
6-1. Smøreskema 6-12

AFSNIT - PARAGRAF, EMNE **SIDE**

TABELFORTEGNELSE

1-1 Mindste sikre tilnærmelsesafstand (M.A.D.) 1-6
2-1 Inspektions- og vedligeholdelsestabel 2-3
2-2 Hældning vs. højde 2-6
2-3 Udkoblingshøjde ved høj kørehastighed. 2-6
3-1 Placering af mærkater. 3-17
4-1 Batteriopladerens blinkkoder 4-9
6-1 Betjeningsspecifikationer 6-2
6-2 Platformskapacitet 6-5
6-3 Dimensioner 6-6
6-4 Batterispecifikationer. 6-7
6-5 Kapaciteter 6-8
6-6 Dækspecifikationer 6-8
6-7 Vigtige stabiliserende vægte. 6-9
6-8 Hydraulikolie 6-10
6-9 Smøremiddelsforskrift 6-11
6-10 Specifikationer for Mobil DTE 11M 6-11
6-11 Tilspændingsmoment for hjulmøtrikker. 6-16
7-1 Liste over inspektion og reparation 7-1

AFSNIT 1. SIKKERHEDSFORANSTALTNINGER

1.1 GENERELT

Dette afsnit skildrer de nødvendige foranstaltninger for korrekt og sikker brug og vedligeholdelse af maskinen. Det er et krav for korrekt anvendelse af maskinen, at der etableres en daglig rutine baseret på indholdet i denne betjeningsvejledning. Derudover skal en kvalificeret person ved hjælp af oplysningerne i denne vejledning og i Service- og vedligeholdelseshåndbogen udarbejde et vedligeholdelsesprogram, der skal overholdes som garanti for, at maskinen kan anvendes på sikker vis.

Maskinens ejer/bruger/operatør/udlejer/lejer bør ikke påtage sig ansvaret for betjening af maskinen, før denne betjeningsvejledning er gennemlæst, oplæring er udført og betjening af maskinen er fuldført under opsyn af en erfaren og kvalificeret operatør.

Disse afsnit indeholder de ansvar, der påhviler ejeren, brugeren, operatøren, udlejeren og lejeren mht. sikkerhed, uddannelse, inspektion, vedligeholdelse, anvendelse og betjening. Foreligger der spørgsmål med hensyn til sikkerhed, oplæring, inspektion, vedligeholdelse, anvendelse og funktion skal der rettes henvendelse til JLG Industries, Inc. (“JLG”).

⚠ ADVARSEL

OVERHOLDES DE HERI NÆVNTE SIKKERHEDSFORANSTALTNINGER IKKE, KAN DET RESULTERE I MASKINSKADE, EJENDOMSSKADE, PERSONSKADE ELLER DØDSFALD.

1.2 INDEN BRUG

Operatørens oplæring og viden

- Hele Betjenings- og sikkerhedsvejledningen skal gennemlæses, inden maskinen tages i brug. Ret henvendelse til JLG Industries, Inc. og få nærmere forklaring, svar på spørgsmål eller yderligere information angående emner i denne betjeningsvejledning.

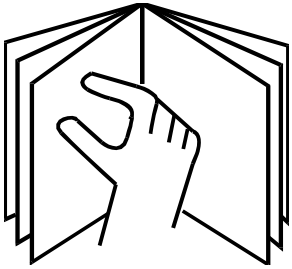

- En operatør må ikke acceptere ansvaret for betjeningen, før han/hun har modtaget tilstrækkelig oplæring fra kompetente og autoriserede personer.
- Maskinen må kun betjenes af autoriserede og kvalificerede folk, der har vist, at de forstår, hvordan en sikker og korrekt betjening og vedligeholdelse af enheden skal udføres.
- Læs, forstå og overhold alle oplysninger under FARE, ADVARSEL, FORSIGTIG samt betjeningsinstruktioner på maskinen og i denne vejledning.
- Sørg for, at maskinen bruges på en måde, der ligger inden for den tilsigtede brug som foreskrevet af JLG.
- Alt operatørpersonale skal være bekendt med maskinens nødkontrolanordninger og nødbetjening som foreskrevet i denne håndbog.
- Læs, forstå og overhold alle de af arbejdsgiveren og myndighederne fastsatte love og regulativer, der omhandler udnyttelse og anvendelse af maskinen.

Inspektion af arbejdsplads

- Brugeren skal tage alle forholdsregler til at undgå farer på arbejdsstedet inden maskinen tages i brug.
- Platformen må ikke betjenes eller løftes, mens maskinen står på en lastvogn, trailer, jernbanevogn, båd, stillads eller andet udstyr, medmindre anvendelsen er skriftligt godkendt af JLG.
- Efterse arbejdsstedet for farer fra overhængende objekter, såsom elektriske ledninger, brokraner og andre potentielle overhængende forhindringer.
- Efterse gulvfladerne for huller, bump, kanter, forhindringer, affald, tildækkede huller og andre potentielle farer.
- Efterse arbejdsområdet for risikable steder. Maskinen må ikke bruges i farlige omgivelser, medmindre der foreligger godkendelse fra JLG til det pågældende formål.
- Kontrollér at jordforholdene er gode nok til at bære den maksimale dækbelastning, som er vist på dæklastmærkaten på chassiset ved siden af hvert hjul.
- Maskinen må ikke bruges, hvis vindforholdene overstiger 12,5 m/s (28 mph).
- Denne maskine kan bruges i nominelle omgivende temperaturer fra -20 til +40 °C (0 til 104 °F). Tal med JLG om muligheden for at optimere brugen uden for dette temperaturområde.

Inspektion af maskinen

- Maskinen må ikke tages i brug, før der er foretaget inspektioner og funktionstjek som specificeret i afsnit 2 i denne betjeningsvejledning.
- Maskinen må ikke betjenes før den er efterset og der er foretaget vedligeholdelse i henhold til de krav om inspektion og vedligeholdelse, der er foreskrevet i maskinens service- og vedligeholdelseshåndbog.
- Vær sikker på at alle sikkerhedsanordninger fungerer rigtigt. Ændring af disse anordninger repræsenterer et brud på sikkerhedsforanstaltningerne.

ADVARSEL

MODIFICERING ELLER ÆNDRING AF EN LIFTPLATFORM MÅ KUN FORETAGES MED FORUDGÅENDE SKRIFTLIG TILLADELSE FRA PRODUCENTEN.

- Brug aldrig en maskine hvor sikkerheds- og instruktionsskilte eller mærkater mangler eller er ulæselige.
- Efterse maskinen for ændringer af de originale komponenter. Vær sikker på at alle modifikationer er godkendt af JLG.
- Undgå ansamlinger af affald på platformen. Undgå mudder, olie, fedt og andre substanser, der giver dårligt fodfæste, på fodtøj og platformens gulv.

1.3 BETJENING

Generelt

- Maskinen må ikke bruges til andre formål end til at placere mandskab, deres værktøj og udstyr på arbejdsstedet.
- Brugeren skal inden betjening være bekendt med maskinens funktioner og alle funktionskarakteristika.
- Brug aldrig en defekt maskine. Opstår der en fejlfunktion, skal maskinen afbrydes. Tag maskinen ud af drift og informér rette vedkommende.
- Ingen af sikkerhedsanordningerne må fjernes, ændres eller deaktiveres.
- Skub aldrig en kontrolkontakt eller et greb gennem neutral til modsat retning. Returnér altid kontakten til neutral og stop inden kontakten rykkes til den næste funktion. Betjen styreenhederne med et langsomt og ensartet tryk.
- Hydraulikcylindre, bortset fra støttebenscylindre, bør aldrig efterlades helt udstrakte eller helt sammentrukne inden afbrydelse eller i længere perioder ad gangen. Skub altid kontrolenheden let i den modsatte retning, når funktionen når vandringsstoppet. Det gælder både for maskiner i drift og i opbevaringsposition.

- Lad aldrig nogen røre ved eller betjene maskinen fra undervognen, mens der er mandskab på platformen, undtagen i nødstilfælde.
- Der må ikke bæres materialer direkte på platformens gelænder, medmindre det er godkendt af JLG.
- Er der to eller flere personer på platformen, er operatøren ansvarlig for alle maskinens funktioner.
- Sørg altid for at elektrisk værktøj er anbragt forsvarligt og aldrig efterladt hængende i deres ledning fra platformens arbejdssted.
- En fastkørt eller sammenbrudt maskine må aldrig skubbes eller trækkes, undtagen hvis den trækkes fra chassisets fastspændingskroge.
- Læg sax-armen ned på plads og afbryd al strøm inden maskinen efterlades.

Fare for at snuble og falde

- JLG Industries, Inc. anbefaler, at alle personer på platformen bærer hel kropssele med en livline fastgjort til et godkendt forankringspunkt, mens der arbejdes med maskinen. Ret henvendelse til JLG Industries angående nærmere oplysninger om kravene til beskyttelse mod nedstyrtning.

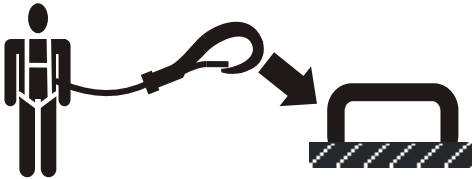

- Kontrollér inden arbejdet påbegyndes, at alle låger og gelændere er lukket og fastgjort i de rigtige stillinger. Find det/de dertil indrettede forankringspunkt(er) på platformen og fastgør livlinen. Der må kun fastgøres en (1) livline til hvert forankringspunkt.

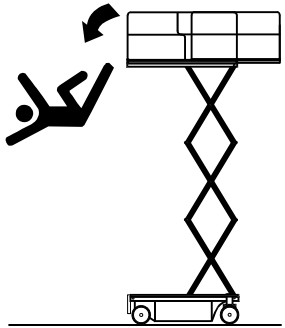

- Hold til enhver tid begge fødder solidt plantet på platformens gulv. Brug aldrig stiger, kasser, trin, planker eller andre ting på enheden for at øge rækkevidden.
- Brug aldrig sax-armen til at komme op i eller ud fra platformen.
- Udvis stor forsigtighed ved ind- og udstigning. Vær sikker på at sax-armen er sænket helt ned. Vend ansigtet mod maskinen ved ind- og udstigning af platformen. Oprethold altid “trepunktskontakt” med maskinen ved at bruge begge hænder og en fod eller begge fødder og en hånd under hver ind- eller udstigning.
- Rens fodtøj og platformens gulv for olie, mudder og glatte substanser.

Fare for elektrisk stød

- Denne maskine er ikke isoleret og yder ingen beskyttelse mod kontakt med eller nærhed til elektricitet.

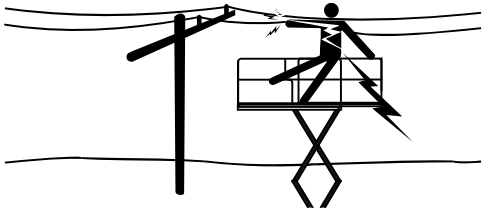

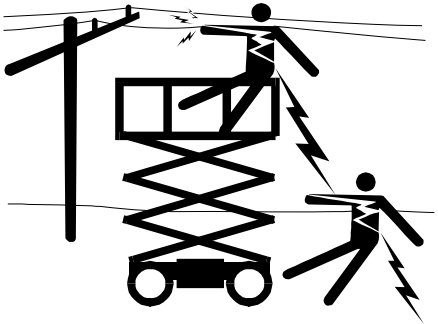

- Hold sikker afstand fra elledninger, udstyr, eller strømførende (fritlagte eller isolerede) dele iht. mindste tilnærmelsesafstand (MAD) som vist i tabel 1-1.
- Giv plads til maskinens bevægelser og til svaj i elledningerne.

Tabel 1-1. Mindste sikre tilnærmelsesafstand (M.A.D.)

Spændingsomfang (Fase til fase)	MINDSTE SIKRE TILNÆRMELSESAFSTAND i meter (feet)
0 til 50 kV	10 (3)
Over 50 V til 200 kV	15 (5)
Over 200 kV til 350 kV	20 (6)
Over 350 kV til 500 kV	25 (8)
Over 500 kV til 750 kV	35 (11)
Over 750 kV til 1000 kV	45 (14)
BEMÆRK: Dette krav gælder til hver en tid undtagen hvor de af arbejdsgiveren eller myndighederne fastsatte love og regulativer er strengere.	

- Hold en afstand på mindst 3 m (10 ft) mellem alle maskinens dele, mandskabet, deres værktøj/udstyr og strømførende ledninger eller udstyr, der leder op til 50.000 volt. For hver 30.000 volt eller del deraf skal afstanden øges med yderligere 30 cm (1 ft).

- Mindste tilnærmelsesafstand kan reduceres, hvis der installeres isolerende barrierer til at forhindre kontakt, og barriererne har kapacitet til spændingen i den pågældende leder. Sådanne barrierer må ikke være del af (eller fastgjort til) maskinen. Mindste tilnærmelsesafstand skal reduceres efter den isolerende barrieres effektive kapacitet. Dette skal bestemmes af en kvalificeret person iht. krav fra arbejdsgiver samt iht. gældende regulativ vedr. arbejde i nærheden af strømførende udstyr.

⚠ FARE

MASKINE OG MANDSKAB MÅ IKKE MANØVRERES INDEN FOR DET FORBUDTE OMRÅDE (MAD). GÅ UD FRA AT ALLE ELEKTRISKE DELE OG LEDNINGER ER STRØMFØRENDE, MEDMINDRE ANDET ER KENDT.

Fare for at vælte

- Kontrollér at jordforholdene er gode nok til at bære den maksimale dækbelastning, som er vist på dæklastmærkaten på chassiset ved siden af hvert hjul. Kør aldrig på flader, der ikke er understøttede.
- Brugeren bør gøre sig bekendt med kørselsfladen inden kørsel. Overstig aldrig den tilladte sidehældning og stigningsgrad under kørslen.

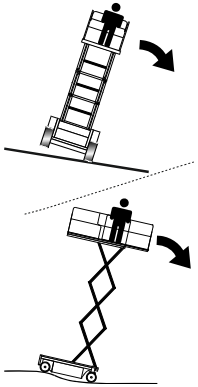

- Platformen må ikke hæves, og der må ikke køres med en hævet platform tæt på en skråning, eller hvor jorden har hældninger, er ujævn eller er blød. Kontrollér at maskinen står på en fast, plan og jævn flade, inden platformen hæves, eller inden der køres med oprejst platform.
- Undersøg kørselsfladens tilladte kapacitet inden der køres på gulve, broer, trucks eller andre flader.
- Den maksimale arbejdsbelastning, som angivet på platformen, må aldrig overskrides. Sørg for, at lasten sidder inden for platformens omkreds, medmindre JLG har givet tilladelse til andet.

- Hold maskinens chassis mindst 0,6 m (2 ft) fra huller, bump, kanter, forhindringer, affald, skjulte huller og andre potentielle farer på jordniveau.
- Forsøg aldrig at bruge maskinen som en kran. Maskinen må ikke fastgøres til en nærstående struktur. Wirer, kabler og lignende må aldrig fastgøres til platformen.
- Platformens sider må ikke tildækkes, og dele med store overflader må ikke transporteres på platformen, når der arbejdes udendørs. Sådanne genstande øger maskinens vindpresareal.
- Platformens størrelse må ikke øges med uautoriserede platformforlængelser eller ekstraudstyr.
- Hvis sax-armen eller platformen sidder fast i noget og et eller flere hjul ikke berører jorden, skal alt mandskab bringes ned, inden der gøres forsøg på at få maskinen fri. Brug kraner, gaffeltrucks eller andet hensigtsmæssigt udstyr til at stabilisere maskinen og evakuere mandskabet.

Fare for fastklemning og sammenstød

- Betjeningsmandskab og folk på jorden skal alle bære godkendte hjelme.
- Hold hænder og andre legemsdele fri af sax-armen under arbejdet.
- Se efter forhindringer omkring og over maskinen under kørslen. Kontrollér frigangen over, på siderne, og under platformen når den hæves eller sænkes.

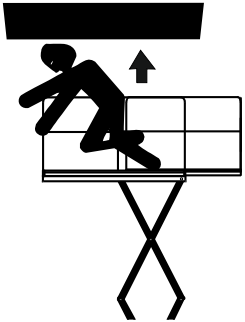

- Hold alle legemsdele inden for platformens gelændere under arbejdet.
- Få altid en person til at holde udkik på steder, hvor udsynet er begrænset.
- Hold andet mandskab end driftsmandskab mindst 1,8 m (6 ft) væk fra maskinen under enhver form for kørsel.
- Begræns kørehastigheden efter forholdene, dvs. jordoverflade, pladshensyn, udsyn, hældning, mandskabets placering og andre faktorer, der kan medføre sammenstød eller personskade.

- Vær opmærksom på standselængderne for alle hastigheder. Ved kørsel i høj fart skal farten sænkes inden standsning. Kørsel på hældninger må kun foregå ved lav hastighed.
- Brug aldrig høje hastigheder til kørsel i afgrænsede eller trange områder, eller når der køres i bakgear.
- Udvis altid den største forsigtighed for at undgå at forhindringer rammer eller griber fat i styreenheder eller mandskab på platformen.
- Sørg for at operatører af andre maskiner i højde- eller gulvniveau er opmærksomme på liftplatformens tilstedeværelse. Afbryd strømmen til løbekraner. Stil barrikader omkring arbejdsområdet om nødvendigt.
- Der må ikke arbejdes oven over mandskab på jorden. Advar mandskabet om ikke at arbejde, stå eller gå under en hævet platform. Stil barrikader på gulvet om nødvendigt.

1.4 BUGSERING, LØFTNING OG TRANSPORT

- Der må ikke være mandskab på platformen under bugsering, løftning eller transport.
- Denne maskine bør kun bugseres i nødstilfælde, i tilfælde af funktionsfejl, ved strømsvigt eller ved på- og aflæsning. Se anvisningen i bugsering i nødstilfælde.
- Vær sikker på at platformen er trukket helt ind og at den er tømt for alt værktøj inden bugsering, løftning eller transport.
- Når maskinen skal løftes med en gaffeltruck, må gaflen kun placeres på de dertil beregnede steder på maskinen. Brug en gaffeltruck med tilstrækkelig kapacitet.
- Se nærmere om løftning i afsnit 4.

1.5 VEDLIGEHOLDELSE

Generelt

Dette afsnit indeholder generelle forholdsregler om sikkerhed, der skal overholdes under vedligeholdelse af denne maskine. Yderligere forholdsregler, der skal overholdes ved maskinens vedligeholdelse, er indsat passende steder i denne betjeningsvejledning og i Service- og vedligeholdelseshåndbogen. Det er af største vigtighed, at vedligeholdelsespersonalet er opmærksom overfor disse forholdsregler, så der ikke opstår personskader eller maskin- og ejendomsskader. En kvalificeret person skal opstille et vedligeholdelsesprogram, som derefter skal følges som garanti for, at maskinen er sikker i anvendelse.

Farer under vedligeholdelse

- Inden der udføres justeringer eller reparationer, skal strømmen afbrydes til alle styreenheder, og alle betjeningssystemer skal være sikret mod uforvarende bevægelse.
- Der må ikke arbejdes under en liftplatform, før den er sænket helt ned i hvilestilling, om muligt, eller den er understøttet og forhindret i at bevæge sig med de rigtige sikkerhedsafstivere, blokke eller støtter ovenfra.
- Udløs altid det hydrauliske tryk i alle hydraulikkredsløb, inden hydrauliske komponenter løsnes eller fjernes.
- Afbryd altid batterierne ved eftersyn af elektriske komponenter, eller hvis der skal svejses på maskinen.
- Sluk for motoren (hvis udstyret hermed), mens brændstoftanken fyldes op.
- Kontrollér at reservedele eller komponenter er identiske med eller svarer til de originale dele eller komponenter.
- Forsøg aldrig at flytte tunge dele uden brug af en mekanisk anordning. Tunge genstande må aldrig hvile i ustabile stillinger. Sørg for, at der er tilstrækkelig støtte, når der løftes komponenter af maskinen.
- Aftag alle ringe, ure og andre smykker inden udførelse af vedligeholdelsesarbejde. Undgå løstsiddende beklædning eller langt hår, der ikke er sat op, da man risikerer, at det vikles ind i udstyret.
- Brug kun rene, godkendte, ikke-brændbare rengøringsmidler.
- Modvægte, dæk, batterier, platforme og andre dele, der kan reducere maskinens vægt og stabilitet, må ikke ændres, fjernes eller ombyttes med andre dele.
- Nærmere oplysninger om kritiske stabiliseringsdeles vægt er indeholdt i Service- og vedligeholdelseshåndbogen.

ADVARSEL

MODIFICERING ELLER ÆNDRING AF EN LIFTPLATFORM MÅ KUN FORETAGES MED FORUDGÅENDE SKRIFTLIG TILLADELSE FRA PRODUCENTEN.

Farer ved batterier

- Afbryd altid batterierne ved eftersyn af elektriske komponenter, eller hvis der skal svejses på maskinen.
- Rygning er forbudt, og der må ikke forekomme åben ild eller gnister i nærheden af batteriet under opladning eller eftersyn.
- Pas på at værktøj eller andre metalobjekter ikke kortslutter batteripolerne.
- Brug altid hånd-, øjen- og ansigtsbeskyttelse ved eftersyn af batterierne. Pas på at batterisyren ikke kommer i berøring med hud eller beklædning.

ADVARSEL

BATTERIVÆSKE ER YDERST TÆRENDE. UNDGÅ TIL HVER EN TID AT DET KOMMER I BERØRING MED HUD OG BEKLÆDNING. SKYL OMGÅENDE DET BERØRTE OMRÅDE MED RENT VAND OG OPSØG EN LÆGE.

- Batterierne må kun oplades i et område med god ventilation.
- Undgå at overfylde batteriet. Fyld kun destilleret vand på, efter at batterierne er fuldt opladet.

Denne side efterlades blank.

AFSNIT 2. BRUGERS ANSVAR, MASKINENS FORBEREDELSE OG INSPEKTION

2.1 OPLÆRING AF MANDSKAB

Liftplatformen er beregnet til at løfte mandskab, derfor er det vigtigt, at kun oplærte personer betjener og vedligeholder den.

Personer under påvirkning af medicin eller alkohol, eller som lider af epilepsianfald, svimmelhed, eller ikke har fuld legemskontrol, må ikke betjene denne maskine.

Operatøroplæring

Oplæringen skal omfatte:

1. Brug og begrænsninger af kontrolenheder på platform og undervogn, foruden nødkontrolenheder og sikkerhedssystemer.
2. Kontrolmærkater, instruktioner og advarsler på maskinen.
3. Arbejdsgiverens regler og myndighedernes gældende love og regulativer.
4. Brug af godkendt sikkerhedsudstyr mod nedstyrtning.
5. Tilstrækkelig forståelse af maskinens mekaniske funktioner til at genkende en funktionsfejl eller potentiel funktionsfejl.
6. De sikreste metoder til at betjene maskinen på steder hvor der findes overhængende forhindringer, andet bevægeligt udstyr og hindringer, fordybninger, huller eller kanter.
7. Metoder til at undgå farer fra ubeskyttede elektriske ledere.
8. Specifikke jobkrav eller maskinanvendelser.

Opsyn under oplæring

Oplæringen skal ske under opsyn af en kvalificeret person på et åbent område uden forhindringer, indtil eleven har evnen til at betjene og kontrollere maskinen på sikker vis.

Operatørens ansvar

Operatøren skal være klar over, at han/hun har ansvar for og autorisation til at afbryde maskinen i tilfælde af funktionsfejl eller usikre forhold enten på maskinen eller på arbejdsstedet.

2.2 FORBEREDELSE, INSPEKTION OG VEDLIGEHOLDELSE

Den følgende fortegnelse omfatter maskinens periodiske inspektioner og vedligeholdelse som anbefalet af JLG Industries, Inc. Undersøg lokale regulativer for andre krav angående liftplatforme. Inspektions- og vedligeholdelsesintervallerne skal forkortes om nødvendigt, hvis maskinen bruges under hårde og vanskelige forhold, hvis maskinen bruges hyppigere, eller hvis maskinen er udsat for en hård behandling.

VIGTIGT

JLG INDUSTRIES, INC. ANERKENDER EN FABRIKSCERTIFICERET SERVICETEKNIKER SOM EN PERSON DER HAR GENNEMFØRT ET JLG SERVICEKURSUS FOR DEN SPECIFIKKE MODEL AF JLG PRODUKTET.

Tabel 2-1. Inspektions- og vedligeholdelsestabel

Type	Hyppighed	Hovedansvar	Kvalifikationer	Reference
Førstart-inspektion	Hver dag inden brug eller hver gang der skiftes operatør.	Bruger eller operatør	Bruger eller operatør	Betjenings- og sikkerhedsvejledning
Førlevering-inspektion (Se bemærkning)	Før levering ved hvert salg, hver lease, eller udlejning.	Ejer, forhandler eller bruger	Kvalificeret JLG mekaniker	Service- og vedligeholdelseshåndbog og gældende JLG inspektionsformular
Hyppig inspektion	I brug i 3 måneder eller 150 timer efter hvilket der kommer først; eller ikke anvendt i over 3 måneder; eller købt brugt.	Ejer, forhandler eller bruger	Kvalificeret JLG mekaniker	Service- og vedligeholdelseshåndbog og gældende JLG inspektionsformular
Årlig maskininspektion	Årligt, ikke mere end 13 måneder fra forrige inspektion.	Ejer, forhandler eller bruger	Fabrikscertificeret servicetekniker (anbefalet)	Service- og vedligeholdelseshåndbog og gældende JLG inspektionsformular
Forebyggende ved-ligeholdelse	Ved intervaller som specificeret i Service- og vedligeholdelseshåndbogen.	Ejer, forhandler eller bruger	Kvalificeret JLG mekaniker	Service- og vedligeholdelseshåndbog
BEMÆRK: *Inspektionsformular kan fås hos JLG. Brug Service- og vedligeholdelseshåndbogen til udførelse af inspektioner.*				

Førstart-inspektion

Førstart-inspektionen bør inkludere hver af de følgende:

1. **Renlighed** – Undersøg alle overflader for utætheder (olie, brændstof, batterivæske) eller fremmedelementer. Rapportér alle lækager til vedligeholdelsesmandskabet.
2. **Struktur** – Se maskinens struktur efter for buler, skader, revner i svejsninger eller grundmetal og andre defekter.

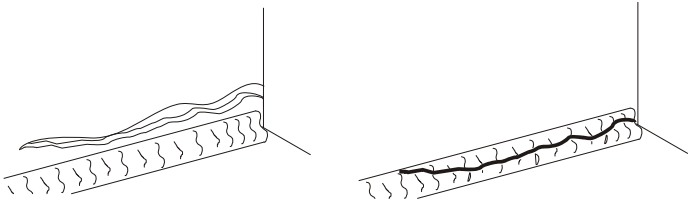

Revner i grundmetal Revner i svejsninger

3. **Mærkater og skilte** – Sørg for at de alle er rene og læselige. Vær sikker på at ingen af mærkaterne og skiltene mangler. Sørg for at alle ulæselige mærkater og skilte bliver renset eller udskiftet.
4. **Betjenings- og sikkerhedsvejledning** – Sørg for at der findes et eksemplar af Betjenings- og sikkerhedsvejledningen, AEM sikkerhedsvejledningen (kun ANSI markeder) og ANSI ansvarsvejledningen (kun ANSI markeder) i den vejrbestandige opbevaringsboks.
5. **Inspektion ved rundgang** – Se figur 2-1.
6. **Batteri** – Oplad efter behov.
7. **Brændstof** (Maskiner med forbrændingsmotor) – Fyld op med korrekt brændstof efter behov.
8. **Motorens olieforsyning** (hvis udstyret hermed) – Vær sikker på at motorens oliestand er ved fuld-mærket på oliepinden, og at påfyldningsdækslet sidder fast.
9. **Væskeniveauer** – Kontrollér hydraulikoliestanden. Fyld hydraulikolie på efter behov.
10. **Tilbehør/redskaber** – Se betjenings- og sikkerhedsvejledningen for hvert tilbehør eller redskab, der er installeret på maskinen, angående specifikke instruktioner om inspektion, betjening og vedligeholdelse.
11. **Funktionstjek** – Når rundgangsinspektionen er fuldført, skal der udføres et funktionstjek af alle systemer på et område, hvor der ikke er forhindringer hverken oppefra eller på jordplan. Se mere specifikke instruktioner om betjening i afsnit 4.

Funktionstjek

Udfør funktionstjek på følgende måde:

1. Fra undervognens styrepanel uden belastning i platformen:
   - **a.** Se efter at alle skjolde, der beskytter funktionskontakter og styregreb, er på plads.
   - **b.** Afprøv alle funktioner og kontrollér alle grænse- og udkoblingsafbrydere.
   - **c.** Kontrollér manuel sænkning.
   - **d.** Vær sikker på at alle maskinens funktioner er afbrudt, når nødstopknappen er trykket ind.
2. Fra platformens styrepanel:
   - **a.** Vær sikker på at styrepanelet er forsvarligt fastgjort på det rigtige sted.
   - **b.** Se efter at alle skjolde, der beskytter funktionskontakter og styregreb, er på plads.
   - **c.** Afprøv alle funktioner og kontrollér alle grænse- og udkoblingsafbrydere.
   - **d.** Vær sikker på at alle maskinens funktioner er afbrudt, når nødstopknappen er trykket ind.
3. Med platformen i transportstilling (opbevaringsposition):
   - **a.** Kør maskinen op ad en bakke, der ikke overgår den tilladte stigning, og stop for at kontrollere at bremserne holder.
   - **b.** Kontrollér at hældningsindikatorlyset virker som det skal. Lyset skal være tændt under hældningen.

Tabel 2-2. Hældning vs. højde

Model	Hældningsstilling (for til bag)	Hældningsstilling (side til side)	Maksimal platformhøjde	
	Grader		Meter	Fod
1930ES	3	1,5	5,7	18.75 (fuld)
		2	4,3	14
		2,5	3,4	11
		3	2,7	9
2030ES	3	1,5	6	20 (fuld)
		2	4,5	15
		2,5	3,7	12
		3	3	10
2630ES	3	1,5	7,7	25.4 (fuld)
		2	6	20
		2,5	4,9	16
		3	4	13
2646ES	3	2	7,9	26 (fuld)
		2,5	6,7	22
		3	6	20
3246ES	3	2	9,7	31.75 (fuld)
		2,5	6,7	22
		3	6	20

Tabel 2-3. Udkoblingshøjde ved høj kørehastighed

Model	Udkoblingshøjde ved høj kørehastighed	
1930ES	1,4 m	54 in
2030ES	1,7 m	66 in
2630ES	1,9 m	76 in
2646ES	1,9 m	76 in
3246ES	1,9 m	76 in

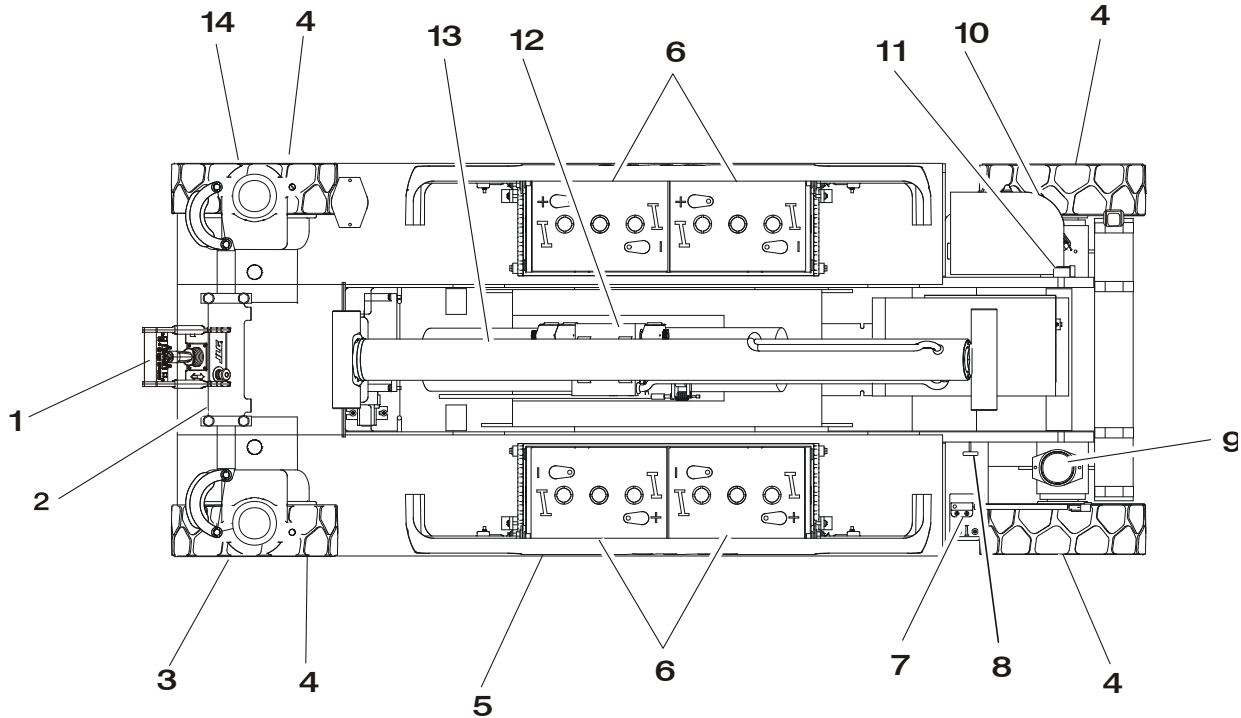

Figur 2-1. Daglig inspektion ved rundgang - Blad 1 af 3

Generelt

Begynd rundgangsinspektionen ved del nr. 1 som det ses på diagrammet. Fortsæt til venstre (mod uret som set oppefra) og efterse hver del i rækkefølge for de forhold som ses på den følgende tjekliste.

ADVARSEL

UNDGÅ TILSKADEKOMST, VÆR SIKKER PÅ AT MASKINEN ER AFBRUDT UNDER RUNDGANGSINSPEKTIONEN.

VIGTIGT

GLEM IKKE AT FORETAGE EN VISUEL INSPEKTION AF CHASSISETS UNDERSIDE. VED EFTERSYN AF DETTE OMRÅDE KAN DER OFTE FINDES FORHOLD, SOM KAN MEDFØRE STØRRE BESKADIGELSE AF MASKINE.

BEMÆRK: *Udover andre nævnte kriterier så vær sikker på at der ikke findes løse eller manglende dele på nogen komponenter, og at de alle er forsvarligt fastgjorte og ikke har synlige skader.*

1. Platformens styrepanel - Skilt sidder fast og er læseligt, kontrolgreb og kontakter returnerer til neutral, kontrolgrebslåsen og nødstopknappen fungerer rigtigt, betjeningsvejledningen ligger i opbevaringsboksen.
2. Styrecylinder - Se bemærkning.
3. Spindel, forbindelsesstang, drivmotor og styreled (venstre front) - Se bemærkning.
4. Hjul og dæk - Forsvarligt fastgjort, ingen manglende hjulmøtrikker. Se afsnit 6, Dæk og hjul. Se hjulene efter for skade og tæring.
5. Slaghulbeskyttelse – Se bemærkningk.
6. Batterirum - Korrekt elektrolytstand.
7. Positionskontakt - Se bemærkning.
8. Manuel sænkning - Se bemærkning.
9. Rotorlys - Se bemærkning.
10. Undervognens styreenheder - Skilt sidder fast og er læseligt, kontrolkontakter returnerer til neutralstilling, nødstopknappen fungerer rigtigt. Kontrolmarkeringer er læselige.

Figur 2-2. Daglig inspektion ved rundgang - Blad 2 af 3

11. Drejningsvinkelkontakt - Se bemærkning.

12. Hydraulikpumpe/-motor, kontrolventilinstallation - Ingen ustøttede ledninger eller slanger, ingen beskadigede eller knækkede ledninger – Se bemærkning.

13. Liftcylinder - Se bemærkning.

14. Spindel, forbindelsesstang, drivmotor og styreled (venstre front) - Se bemærkning.

15. Sax-arme, drejetappe og slidpuder (ikke vist) - Se bemærkning.

16. Platform/gelænder-installation (ikke vist) - Se bemærkning.

Figur 2-3. Daglig inspektion ved rundgang - Blad 3 af 3

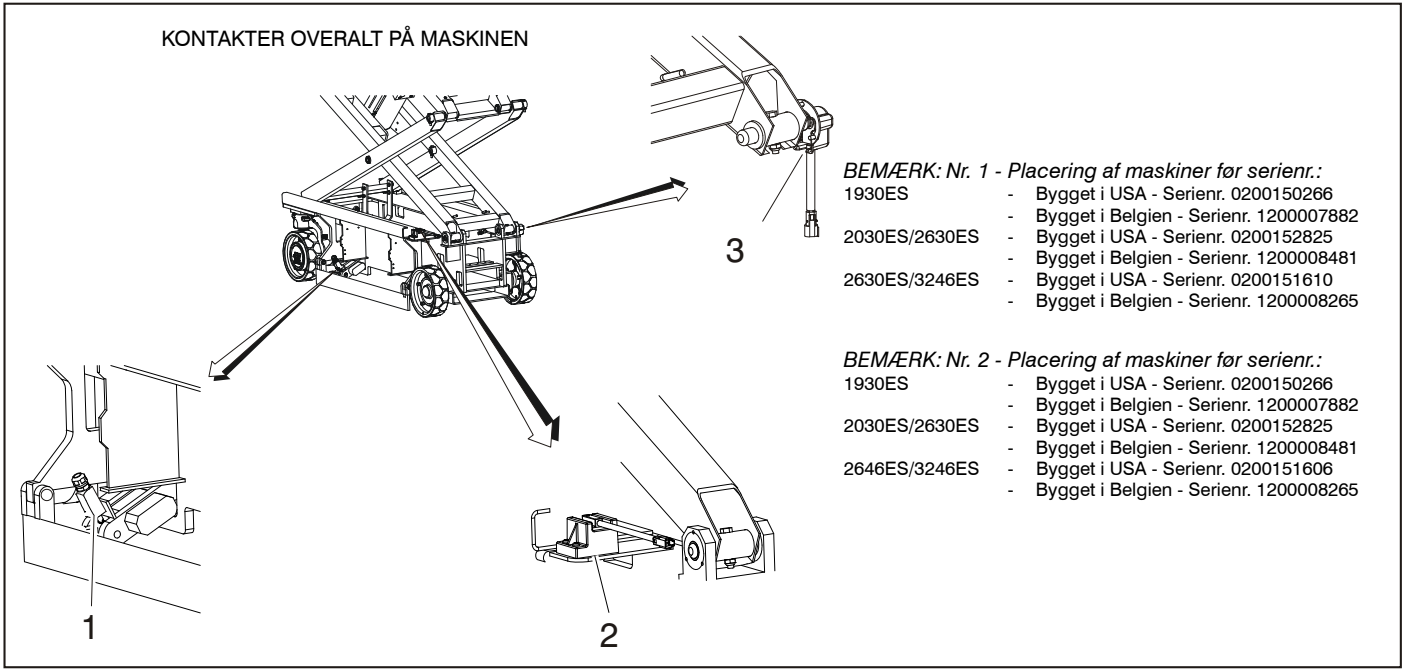

1. Slaghulskontakt (normal på den modsatte side af maskinen)
2. Nærhedsafbryder
3. Drejevinkelkontakt

Figur 2-4. Placering af kontakter - 1 af 2

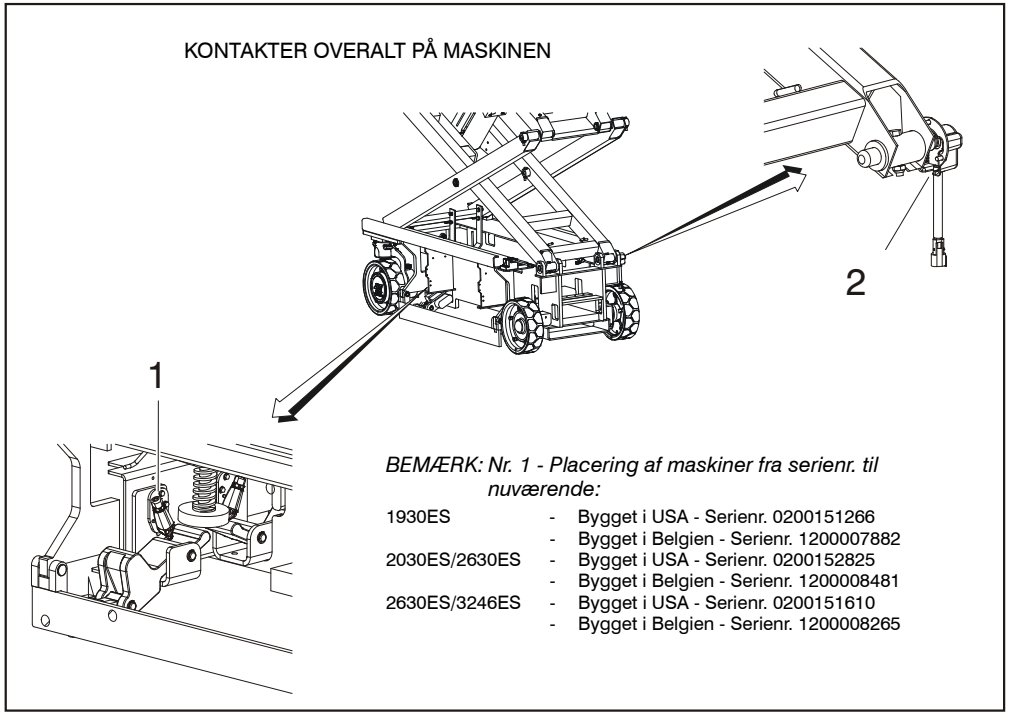

1. Slaghulskontakt (normal på den modsatte side af maskinen)
2. Drejevinkelkontakt

Figur 2-5. Placering af kontakter - 2 af 2

Denne side efterlades blank.

AFSNIT 3. BRUGERANSVAR OG MASKINKONTROL

3.1 GENERELT

VIGTIGT

DA PRODUCENTEN IKKE HAR NOGEN DIREKTE KONTROL OVER MASKINENS ANVENDELSE OG BETJENING, ER DET BRUGERENS OG MANDSKABETS ANSVAR AT ARBEJDE I OVERENSSTEMMELSE MED GOD SIKKERHEDSPRAKSIS PÅ DISSE FELTER.

Dette afsnit giver de nødvendige oplysninger til forståelse af styrefunktionerne. I dette afsnit findes betjeningskarakteristikker og begrænsninger samt styreenhedernes og indikatorernes formål og funktioner. Det er vigtigt, at brugeren læser og forstår de rette procedurer, inden maskinen tages i brug. Disse procedurer støtter opnåelsen af maksimal levetid og sikkert arbejde.

3.2 OPLÆRING AF MANDSKAB

Saxliften er beregnet til at løfte mandskab. Det er derfor vigtigt at den kun betjenes og vedligeholdes af autoriserede personer som har bevist, at de forstår den rigtige brug og vedligeholdelse af maskinen. Det er vigtigt at personalet, der har ansvaret for betjening og vedligeholdelse af maskinen, gennemgår en grundig oplæring og får praktisk erfaring, så de kan blive kendt med karakteristikkerne, inden de bruger maskinen.

Personer under indflydelse af medicin eller alkohol, eller som lider af epilepsianfald, svimmelhed eller ikke har fuld legemskontrol må ikke gives tilladelse til at betjene denne maskine.

Operatøroplæring

Operatøroplæringen skal inkludere instruktioner i det følgende:

1. Brug og begrænsninger af platformens og undervognens styreenheder, samt nødhjælps- og sikkerhedssystemer.
2. Kendskab til og forståelse af denne betjeningsvejledning og af kontrolmarkeringer, instruktioner og advarsler på selve maskinen.
3. Kendskab og forståelse af alle de af arbejdsgiveren og myndighederne fastsatte sikkerhedsregler, inklusiv oplæring i at genkende og undgå potentielle farer på arbejdspladsen, med særlig opmærksomhed på hvordan arbejdet udføres.
4. Korrekt brug af alt foreskrevet personligt sikkerhedsudstyr.
5. Tilstrækkelig forståelse af maskinens mekaniske funktioner til at genkende en defekt eller potentiel defekt.

6. De sikreste metoder til at arbejde i nærheden af forhindringer ovenfra, andet bevægeligt udstyr, forhindringer, fordybninger, huller, kanter osv. på kørselsfladen.
7. Metoder til at undgå farer fra ubeskyttede elektriske ledere.
8. Andre krav til et bestemt job eller maskinanvendelse.

Opsyn under oplæring

Oplæringen skal ske under opsyn af en kvalificeret operatør eller en leder på et åbent område uden forhindringer, indtil eleven har udviklet evnen til at betjene og kontrollere saxliften på sikker vis hvor arbejdspladsen er trang.

Operatørens ansvar

Operatøren skal være klar over, at han/hun har ansvar for og autorisation til at afbryde maskinen i tilfælde af fejlfunktion eller usikre forhold enten på maskinen eller på arbejdsstedet, og til at forlange nærmere vejledning fra lederen eller JLG distributøren inden han/hun går videre.

BEMÆRK: *Producenten eller forhandleren vil stille kvalificerede folk til rådighed for hjælp med oplæring sammen med den/de første enhed(er) der leveres, og følgende efter ønske fra bruger eller mandskab.*

3.3 BETJENINGSKARAKTERISTIKKER OG BEGRÆNSNINGER

Generelt

Først og fremmest kræver det, at brugeren har grundigt kendskab til denne maskines betjeningskarakteristikker og begrænsninger, uanset brugerens erfaring med lignende typer maskiner.

Skilte

Information, som det er særligt vigtigt at huske på under betjeningen, er angivet ved kontrolpanelerne med skilte for FARE, ADVARSEL, FORSIGTIG, VIGTIGT og INSTRUKTION. Disse informationer er placeret på forskellige steder for at minde mandskabet om de farer, som er forbundet med maskinens betjeningskarakteristikker og belastningsbegrænsninger. Se ovennævnte skiltes definitioner i afsnittet Forord.

Kapaciteter

Hævning af platformen over vandret stilling med eller uden belastning i platformen, er baseret på følgende kriterier:

1. Maskinen står på en jævn, fast og vandret flade.
2. Belastningen er inden for producentens foreskrevne kapacitet.
3. Alle maskinens systemer fungerer korrekt.

Stabilitet

Denne maskine, som den oprindeligt er fremstillet af JLG og brugt indenfor dens nominelle kapaciteter på en fast, plan, understøttet flade, giver en stabil liftplatform i alle platformens positioner.

3.4 STYREENHEDER OG INDIKATORER

Undervognens styrepanel

⚠ ADVARSEL

MASKINEN MÅ ALDRIG BETJENES FRA UNDERVOGNENS STYREPANEL MED MANDSKAB PÅ PLATFORMEN UNDTAGEN I NØDSTILFÆLDE.

UDFØR SÅ MANGE FØRSTART-TJEK OG INSPEKTIONER FRA UNDERVOGNENS STYREPANEL SOM DET ER MULIGT.

BEMÆRK: *Mens maskinen er afbrudt for natten eller for batteriopladning, skal nødstopknappen og strømvælgeren stå i afbrudt-position, så batterierne ikke aftappes.*

1. Omstillingskontakt mellem styrepanel på platform og undervogn - En nøglebetjent kontakt med tre positioner der forsyner platformens eller undervognens kontrolenheder efter valg med strøm. Når den stilles til platform, forsyner denne kontakt nødstopknappen på platformens styrepanel med strøm. Når kontakten stilles til undervogn, forsyner denne kontakt undervognsenheden med strøm. Nødstopknappen på undervognens kontrolpanel forsyner nøglekontakten med strøm. Når strømvælgeren står i midterste position, afbrudt, er strømmen afbrudt til både platformens og undervognens styrepaneler.
2. Platforms hæve/sænkekontakt - En kontakt (momentkontakt) med tre positioner til at hæve og sænke platformen, når den stilles på op eller ned.
3. Nødstopkontakt - Nødstopkontakt i facon som en rød champignon med to positioner, der, når den er TÆNDT, og betjeningsomstillingsknappen står på undervogn, aktiverer undervognens styrepanel. Kontakten kan yderligere bruges til at slukke for strømmen til funktionsstyreenhederne i nødstilfælde. Der tændes for strømmen ved at trække kontakten ud (tilsluttet) og slukkes ved at trykke den ind.

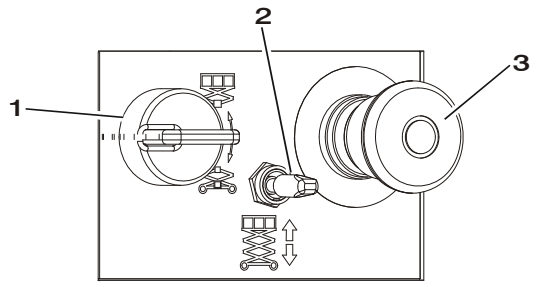

1. Nøglekontakt
2. Platformens hæve/sænke-kontakt
3. Nødstop

Figur 3-1. Undervognens styrepanel

4. Batteriopladerstatus – Dette panel, til højre for undervognens kontrolboks, er beregnet til at give operatøren en nøjagtig aflæsning af batteriopladerens status.
   - **a.** Grøn = Opladning udført
   - **b.** Gul = Opladning i gang
   - **c.** Rød = Unormal opladning

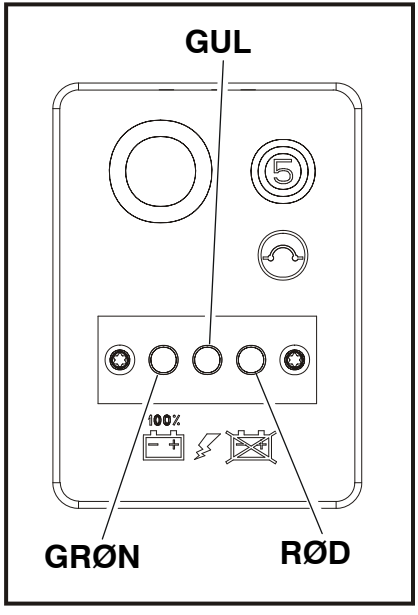

Figur 3-2. Batteriopladerstatus

3.5 STYREPANEL PÅ PLATFORM

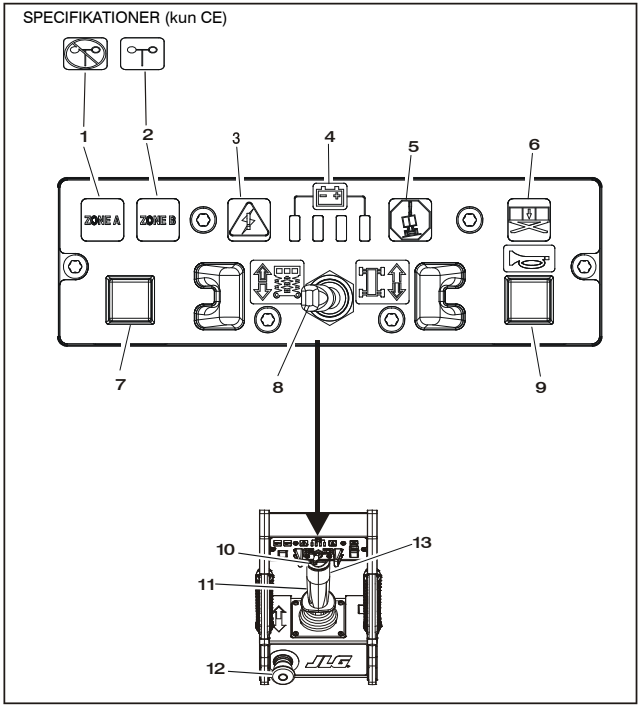

1. Indendørs (CE) / Zone A kapacitet (ANSI)*
2. Udendørs (CE) / Zone B kapacitet (ANSI)
3. Systemproblem
4. Indikator til batteriafladning
5. Hældningsindikator
6. Overbelastningsindikator
7. Kapacitetsvælger
8. Hæve/sænke- og kørselsvælger
9. Horn
10. Styrekontakt
11. Kontrolgreb
12. Nødstopkontakt
13. Triggerkontakt

BEMÆRK: **Enkeltkapacitets ANSI-maskinen er ikke udstyret med lys.*

Figur 3-3. Platformens styrepanel

BEMÆRK: *Platformens indikatorpanel bruger symboler med forskellig facon til at henlede operatørens opmærksomhed på diverse funktionelle situationer der kan opstå. Betydningen af disse symboler forklares nedenfor.*

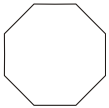

Indikerer en mulig farlig situation som, hvis den ikke korrigeres, kan medføre alvorlig tilskadekomst eller dødsfald. Denne indikator er rød.

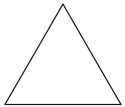

Indikerer et unormalt funktionsforhold der, hvis det ikke rettes, kan resultere i maskinafbrydelse eller beskadigelse. Denne indikator er gul.

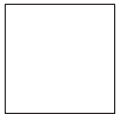

Indikerer vigtige oplysninger angående funktionsforhold, fx procedurer der er væsentlige for sikker betjening. Denne indikator er grøn med undtagelse af kapacitetsindikatoren, der er grøn eller gul, afhængig af platformens position.

1. Indendørs (CE) / Zone A kapacitet (ANSI/AUS) - Dette indikatorlys er tændt, når den indendørs (CE) eller Zone A (ANSI/AUS) kapacitet er valgt.
2. Udendørs (CE) / Zone B kapacitet (ANSI/AUS) - Dette indikatorlys er tændt, når den udendørs (CE) eller Zone B (ANSI/AUS) kapacitet er valgt.
3. Systemproblemindikator – Denne indikator tænder en blinkende fejlindikator, der bestemmer hvor i systemet problemet er opstået.
4. Indikator til batteriafladning (BDI) – Disse lamper er beregnet til at advare operatøren om batteriernes tilstand.
5. Hældningsindikators advarselslys - En rød advarselslampe på styrepanelet der tænder, når chassiset står på en hældning, der er større end den hældning maskinen er programmeret til.
6. Overbelastningsindikator (hvis udstyret hermed) - Indikerer, at platformen er overbelastet. En hørbar alarm vil sende et signal, hvis platformen er overbelastet.

BEMÆRK: *Hvis overbelastningsindikatoren er tændt, spærres alle funktioner på platformens styrepanel. Brug undervognens styrepanel eller den manuelle sænkningsfunktion til at sænke maskinen helt ned og reducere vægten i platformen, så den normerede arbejdsbelastning indikeret på kapacitetsmærkaten ikke overskrides.*

7. Kapacitetsvælger – På alle model 2630ES/3246ES maskiner bruges denne kontakt til valg af den tilladte kapacitetszone. På alle CE maskiner undtagen 2630ES, bruges denne kontakt til at vælge enten indendørs eller udendørs zone.

8. Hæve/sænke- og kørselsvælger - Denne vippekontakt bruges til at vælge enten kørsel eller hævning/sænkning. Efter valg af en funktion skal kontrolenheden flyttes i den rigtige retning for at funktionen kan aktiveres. Funktionen skal vælges med joysticken i neutral. Ellers vil funktionsvalget ikke ske.

9. Horn - En trykknap der kan aktiveres så operatøren kan advare mandskab på arbejdsstedet om maskinens nærhed.

10. Styrekontakt – Styrekontakten er en fingerbetjent kontakt ovenpå betjeningsgrebet. Trykkes der på højre side af kontakten, svinger hjulene til højre. Trykkes der på venstre side af kontakten, svinger hjulene til venstre.

11. Kontrolgreb - Kontrolgrebet styrer tre funktioner: kørsel, hæve/sænke og styring. Kørsels- og hæve-/sænkekontakten skal vælges inden kontrolgrebet flyttes. Ved valg af kørefunktionen vil flytning af grebet fremad køre maskinen fremad. Ved flytning af grebet bagud kører maskinen bagud. Ved valg af hæve/sænke-funktionen hæves platformen ved at føre grebet bagud og sænkes ved at føre grebet fremad. Hastigheden af alle valgte funktioner styres proportionalt af afstanden af håndkontrolgrebets vandring. Tommelfingerkontakten ovenpå grebet styrer hjulene i den pågældende retning (hhv. højre og venstre).

12. Nødstopknap - Nødstopknappen i facon som en rød champignon har to positioner, nemlig til at tænde platformens styrepanel og slukke for strømmen til det i nødstilfælde. Med betjeningsomstillingen stillet på platform, tændes der for strømmen ved at trække kontakten ud (sluttet), og slukkes ved at trykke kontakten ind (afbrudt).

13. Triggerkontakt - Denne kontakt sidder foran på kontrolgrebet. Triggerkontakten virker som en igangsætter og skal trykkes ind når køre-, styre, og hæve/sænkefunktionerne betjenes. Når den slippes, vil funktionen, der betjenes, stoppe.

⚠ FORSIGTIG

HVIS HÆLDNINGSINDIKATORENS ADVARSELSLYS ELLER HORN ER TÆNDTER LYDER MENS PLATFORMEN HÆVES, SKAL PLATFORMEN SÆNKES HELT NED, OG MASKINEN FLYTTES TIL DEN STÅR VANDRET, INDEN PLATFORMEN HÆVES IGEN.

14. Hældningsalarmens advarselshorn - Hældningsalarmens advarselshorn aktiveres, når chassiset står på en hældning, der er større end den hældning, som maskinen er programmeret til, og platformen er oprejst.

BEMÆRK: *ANSI/CSA/AUS maskiner er udstyret med en hældningsaflåsning, der afbryder køre- og hæve/sænkefunktionerne, hvis chassiset står på en hældning, der er større end maskinens tilladte hældning, og platformen er hævet.*

⚠ FORSIGTIG

MÅ IKKE SÆNKES UDEN AT PLATFORMFORLÆNGELSEN ER TRUKKET HELT IND.

⚠ FORSIGTIG

MASKINEN MÅ IKKE BRUGES, HVIS DEN HØJE KØREHASTIGHED STADIG VIRKER, NÅR PLATFORMEN ER HÆVET OVER OPBEVARINGSPOSITION.

3.6 MDI (DIGITAL MULTIFUNKTIONSINDIKATOR)

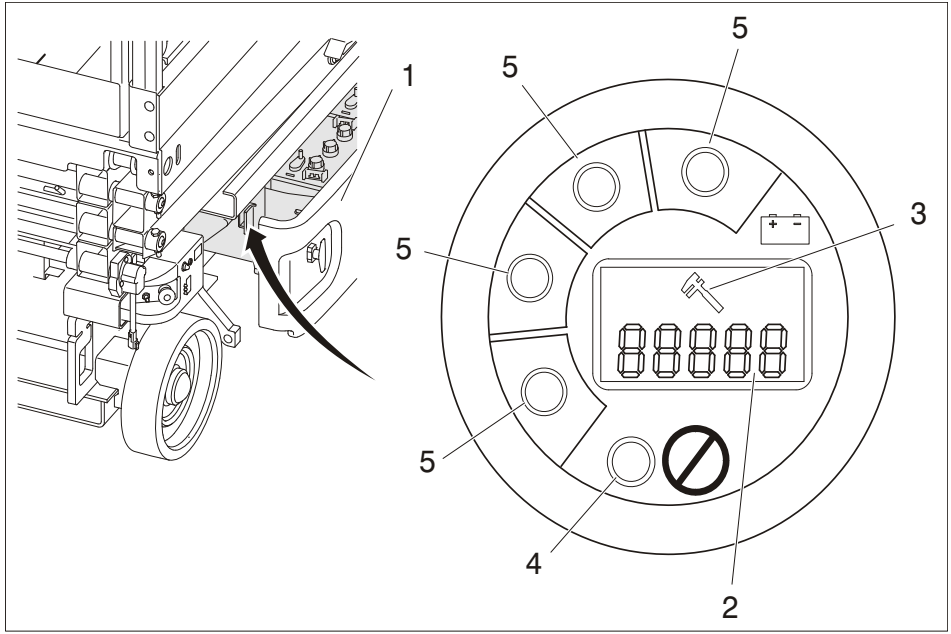

1. Batterirum
2. Fejlfindingskodernes LCD
3. Symbol med skruenøgle (Fejl)
4. Lysdiode for fejl
5. Batteriafladningsindikator (BDI)

Figur 3-4. MDI (Digital multifunktionsindikator)

BEMÆRK: *Se Figur 3-4., MDI (Digital multifunktionsindikator).*

I batterirummet på maskinens venstre side sidder der en MDI (Digital multifunktionsindikator). Formålet med denne digitale multifunktionsindikator er at vise fejlfindingskoder (DTC'er), når der opstår et problem i maskinens funktion. Den digitale multifunktionsindikator er tilsluttet fejlfindingskonnektoren i batterirummet.

Når der opstår et problem:

1. Der bliver vist en 3- til 5-cifret fejlfindingskode på fejlfindingskode-LCD'et.

BEMÆRK: *Hvis der foreligger mere end én DTC, vil hver fejlfindingskode blive vist på LCD-skærmen i 3 sekunder inden den næste fejlfindingskode vises. Når den sidste aktive fejlfindingskode er vist, vil displayet herefter skifte konstant indtil alle fejlfindingskoderne er korrigeret.*

2. Skruenøglesymbolet vil blive vist på fejlfindingskode-LCD'et.
3. Den røde "Fejl"-lysdiode vil lyse (dette gælder ikke for 00x DTC'er; lysdioden tænder ikke for disse fejlfindingskoder).

BEMÆRK: *Jævnfør Afsnit 4.14, FEJLFINDINGSKODER (DTC'er) KONTROLSKEMAER angående fejlfindingskoder og beskrivelser.*

Batteriafladningsindikatorerne sidder ligeledes på den digitale multifunktionsindikator. Disse grønne lysdioder indikerer batteriernes ladeniveau.

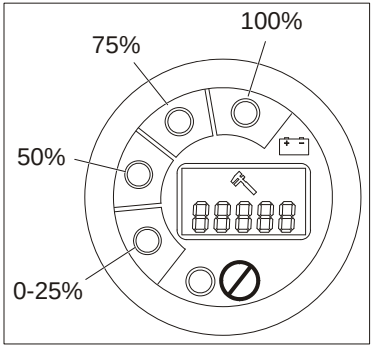

Batteriladning

BEMÆRK: *Når batterierne er fuldstændigt afladet, vil lysdioden i det "røde område" ved 0-25% blinke.*

- Batteriafladningsindikatoren vil meddele samme information som batteriafladningsindikatoren på platformens styrepanel. (Se Figur 3-3., Platformens styrepanel)
- Batteriafladningsindikatorerne vil lyse under normale kørselsforhold. Når der findes en fejlfindingskode (andet end 00x DTC'er) lyser batteriafladnings-indikatorerne ikke.

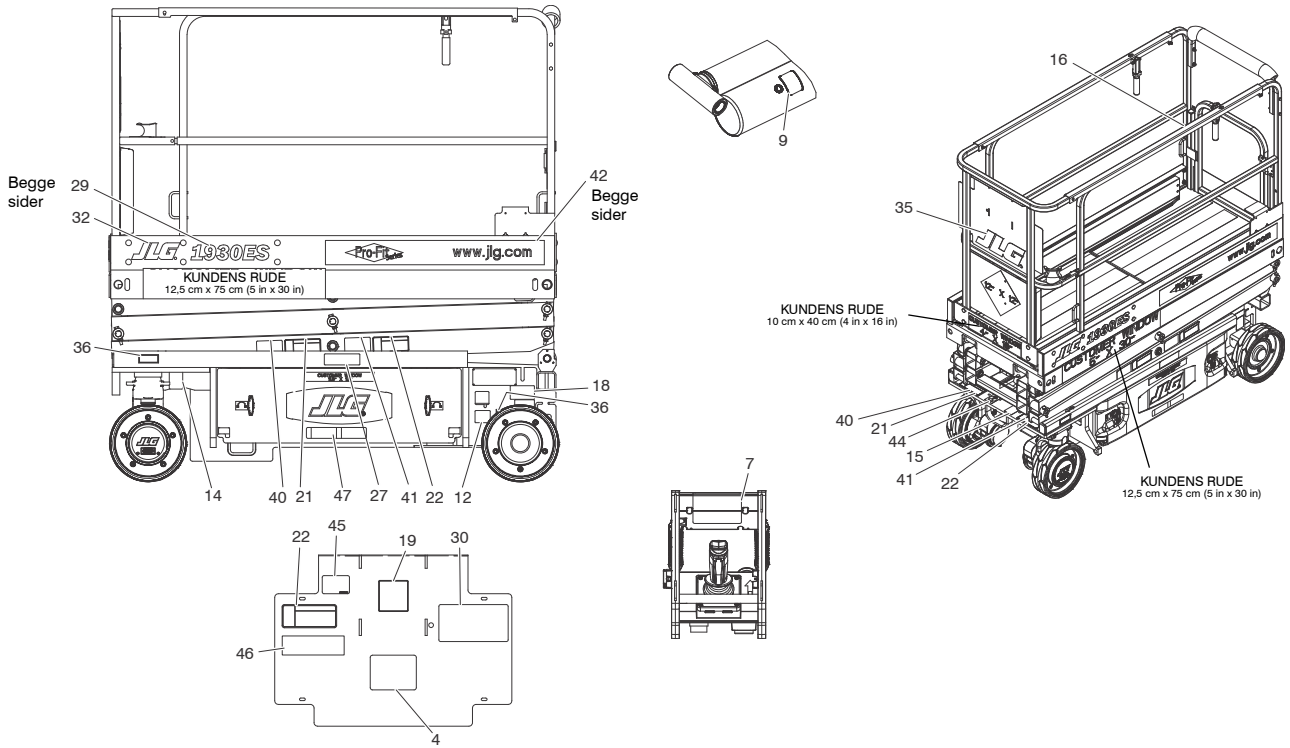

Figur 3-5. Placering af mærkater - 1930ES - Blad 1 af 2

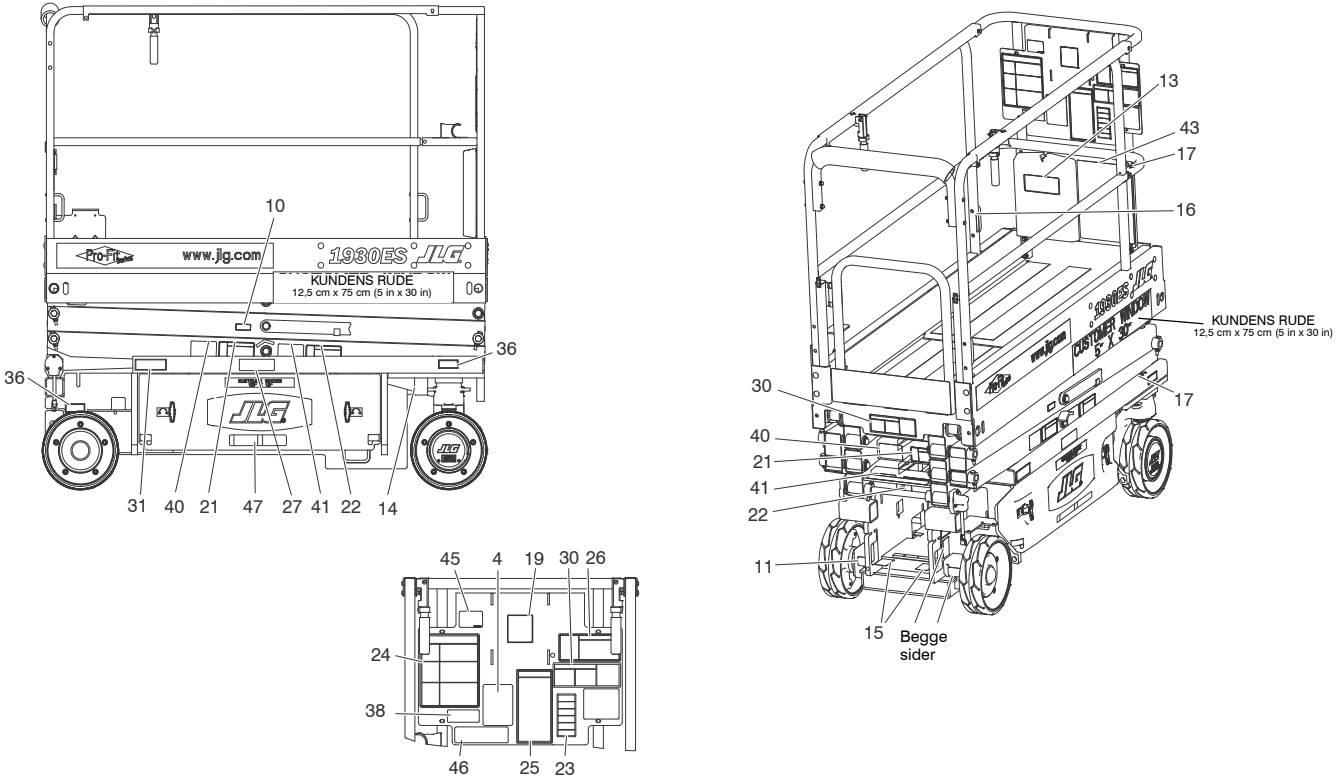

Figur 3-5. Placering af mærkater - 1930ES - Blad 2 af 2

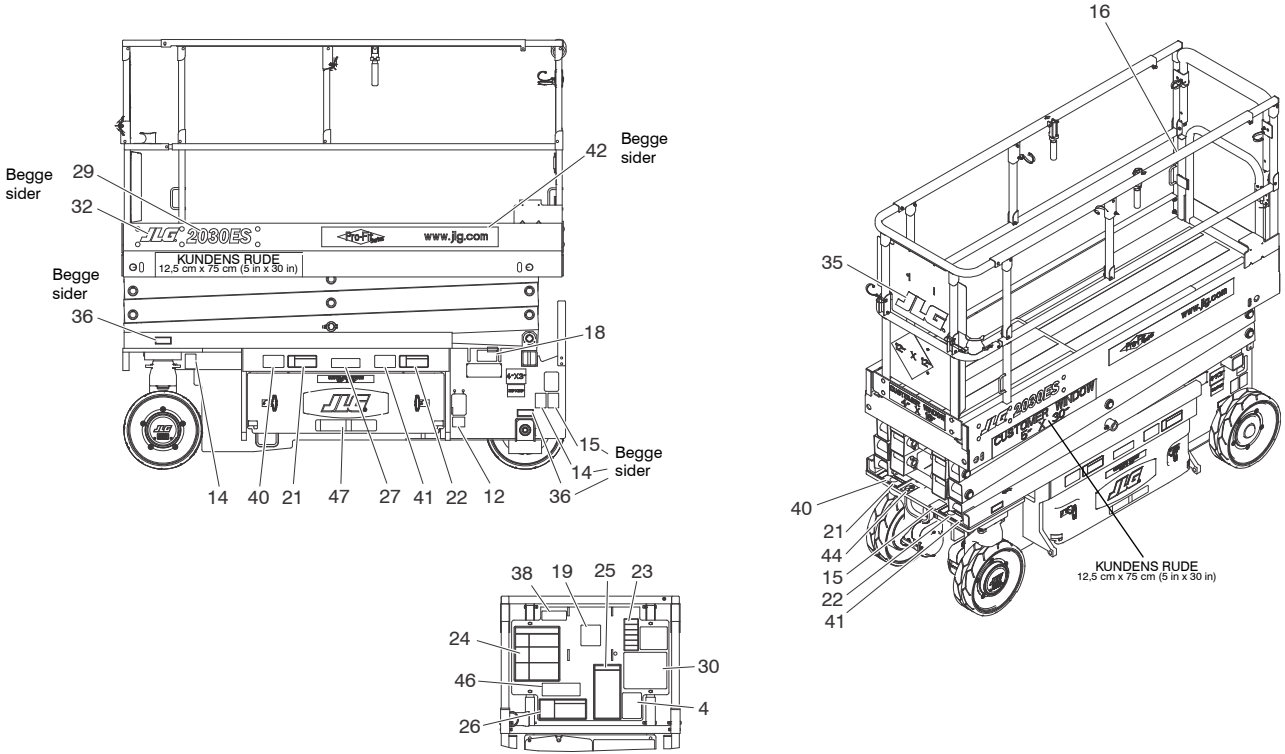

Figur 3-6. Placering af mærkater - 2030ES og 2630ES - Blad 1 af 2

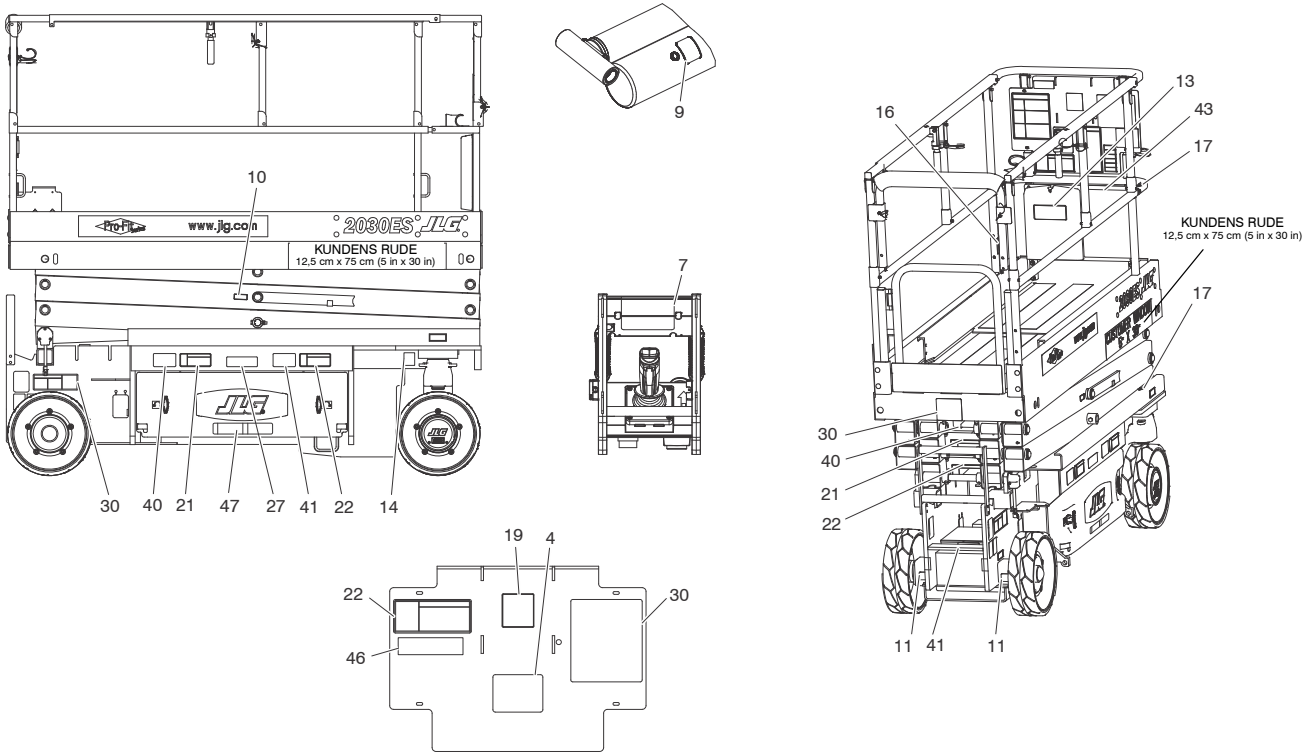

Figur 3-6. Placering af mærkater - 2030ES og 2630ES - Blad 2 af 2

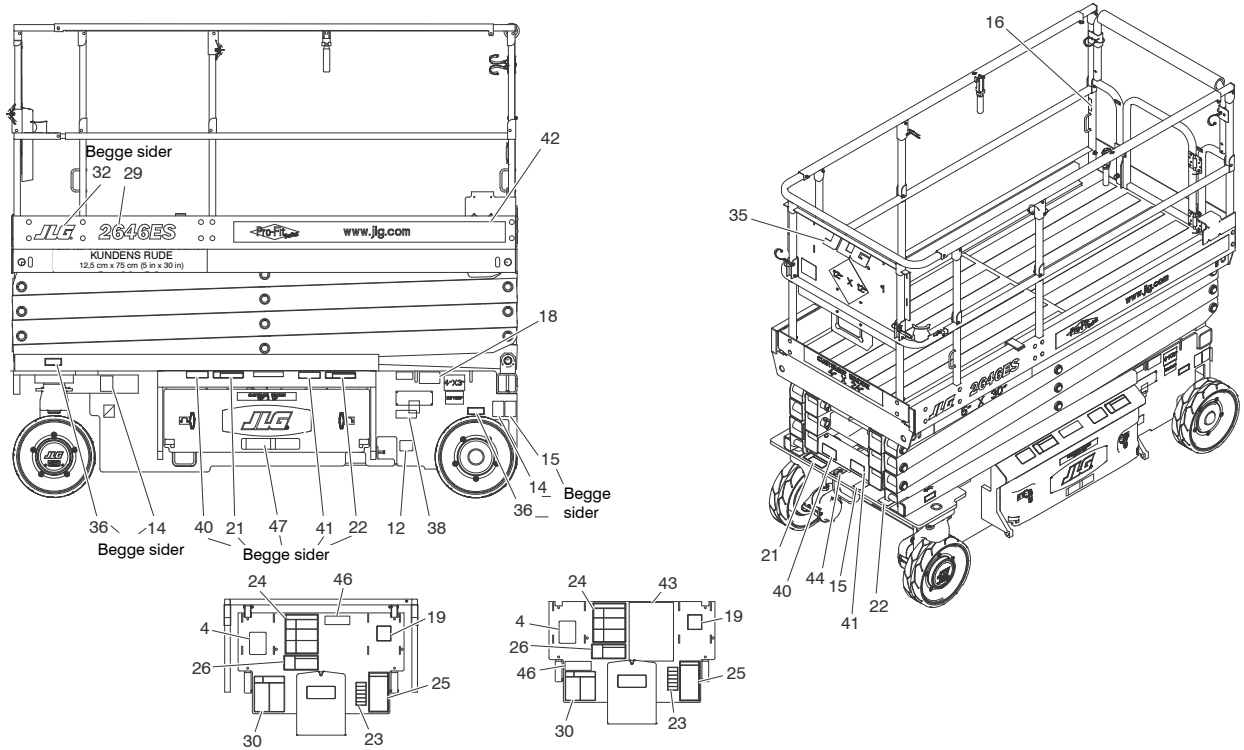

Figur 3-7. Placering af mærkater - 2646ES og 3246ES - Blad 1 af 2

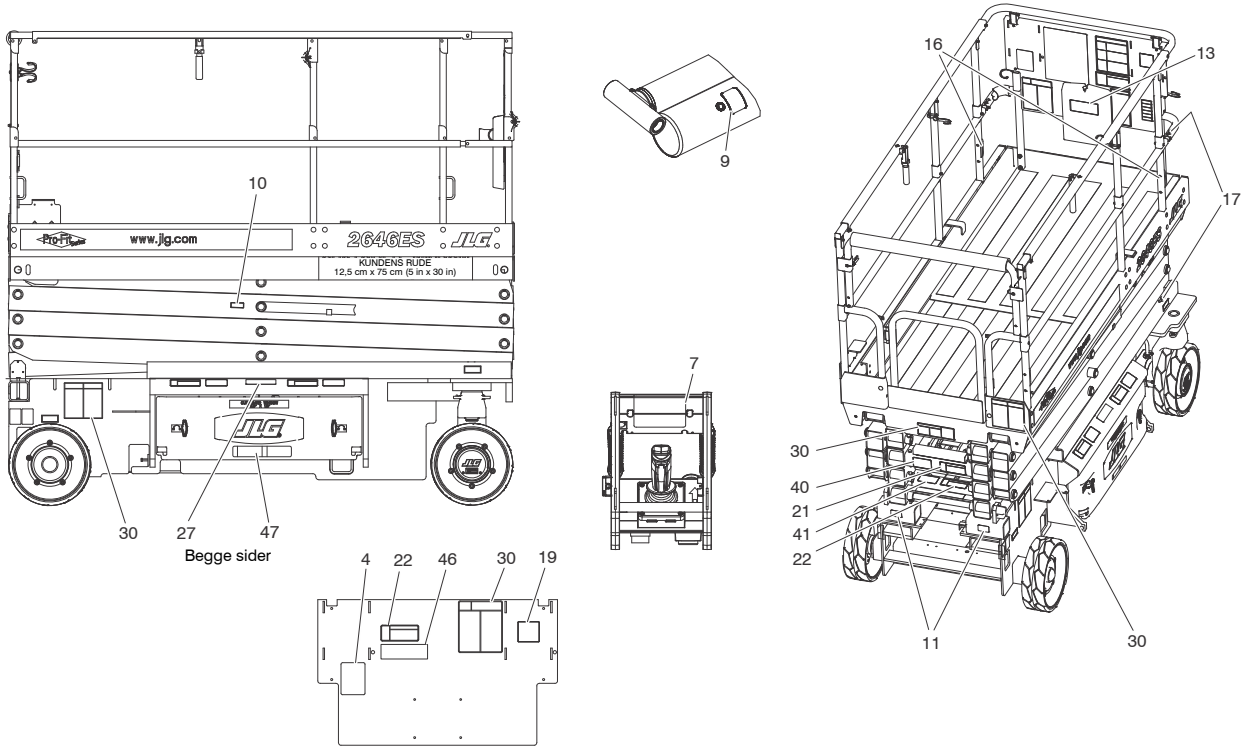

Figur 3-7. Placering af mærkater - 2646ES og 3246ES - Blad 2 af 2

Tabel 3-1. Placering af mærkater

Del	ANSI 0275220-3	CE 0275221-3	Australien 0275222-3	Engelsk/ Fransk 0275223-3	Engelsk/ Spansk 0275224-3	Portugisisk/ Spansk 0275225-3	Engelsk/ Kinesisk 0275226-3	Koreansk 0275227-3
1 - 3	-	-	-	-	-	-	-	-
4	1700584	1700584	1700584	1700584	1700584	1700584	1700584	1700584
5 - 6	-	-	-	-	-	-	-	-
7	1702631	1702631	1702631	1702631	1702631	1702631	1702631	1702631
8	-	-	-	-	-	-	-	-
9	1704412	1704412	1704412	1704412	1704412	1704412	1704412	1704412
10	1705693	1705693	1705693	1705693	1705693	1705693	1705693	1705693
11	1704016	1704016	1704016	1704016	1703817	1703817	1704016	1704016
12	1702155	1702155	1702155	1702155	1702155	1702155	1702155	1702155
13	1701509	1701509	1701509	1701509	1701509	1701509	1701509	1701509
14	1703811	1703811	1703811	1703811	1703811	1703811	1703811	1703811
15	1703814	1703814	1703814	1703814	1703814	1703814	1703814	1703814
16	1704277	1704277	1704277	1704277	1704277	1704277	1704277	1704277
17	1703819	1703819	1703819	1703819	1703819	1703819	1703819	1703819
18	1703822	1703822	1703822	1703822	1703822	1703822	1703822	1703822
19	1705692	1705692	1705692	1705692	1705692	1705692	1705692	1705692
20	-	-	-	-	-	-	-	-

Tabel 3-1. Placering af mærkater

Del	ANSI 0275220-3	CE 0275221-3	Australien 0275222-3	Engelsk/ Fransk 0275223-3	Engelsk/ Spansk 0275224-3	Portugisisk/ Spansk 0275225-3	Engelsk/ Kinesisk 0275226-3	Koreansk 0275227-3
21	1705694	1705673	1705673	1705694	1705694	1705722	1705694	1705694
22	1705695	1705671	1705671	1705695	1705695	1703834	1705695	1705695
23	1705686	-	-	1705723	1705720	1705726	1705946	1706057
24	1705680	-	-	1705680	1705680	1705894	1705680	1705680
25	1705679	-	-	1705679	1705679	1705727	1705679	1705679
26	1705681	-	-	1705681	1705681	1705721	1705681	1705681
27	1703813	1705670	1705670	1704340	1704339	1704341	1704344	1707022
28	-	-	-	-	-	-	-	-
29								
(1930ES)	1705642	1705642	1705642	1705642	1705642	1705642	1705642	1705642
(2030ES)	1705643	1705643	1705643	1705643	1705643	1705643	1705643	1705643
(2630ES)	1705644	1705644	1705644	1705644	1705644	1705644	1705644	1705644
(2646ES)	1705645	1705645	1705645	1705645	1705645	1705645	1705645	1705645
(3246ES)	1705646	1705646	1705646	1705646	1705646	1705646	1705646	1705646
30								
(1930ES)	1705638	1705666	1705666	1705638	1705638	1705638	1705638	1705638
(2030ES)	1705639	1705667	1705667	1705639	1705639	1705639	1705639	1705639
(2630ES)	1705941	1705942	1705887	1705941	1705941	1705941	1705941	1705941
(2646ES)	1705640	1705668	1705668	1705640	1705640	1705640	1705640	1705640
(3246ES)	1705641	1705704	1705819	1705641	1705641	1705641	1705641	1705641

Tabel 3-1. Placering af mærkater

Del	ANSI 0275220-3	CE 0275221-3	Australien 0275222-3	Engelsk/ Fransk 0275223-3	Engelsk/ Spansk 0275224-3	Portugisisk/ Spansk 0275225-3	Engelsk/ Kinesisk 0275226-3	Koreansk 0275227-3
31	1705699	-	-	-	-	-	1705699	-
32	0272870	0272870	0272870	0272870	0272870	0272870	0272870	0272870
33 - 34	-	-	-	-	-	-	-	-
35	0272870	0272870	0272870	0272870	0272870	0272870	0272870	0272870
36 (1930ES) (2030ES) (2630ES) (2646ES) (3246ES)	 1705647 1704134 1706310 1706311 1706311	 1705648 1706310 1706310 1706312 1706312	 1705648 1706310 1706310 1706312 1706312	 1705647 1704134 1706310 1706311 1706311	 1705647 1704134 1706310 1706311 1706311	 1705647 1704134 1706310 1706311 1706311	 1705647 1704134 1706310 1706311 1706311	 1705647 1704134 1706310 1706311 1706311
37	-	-	-	-	-	-	-	-
38	-	-	-	1705303	-	1705303	-	-
39	-	-	-	-	-	-	-	3251243
40	-	-	-	1705717	1705725	1705725	1705943	1706052
41	-	-	-	1705718	1705724	1705724	1705944	1706056

Tabel 3-1. Placering af mærkater

Del	ANSI 0275220-3	CE 0275221-3	Australien 0275222-3	Engelsk/ Fransk 0275223-3	Engelsk/ Spansk 0275224-3	Portugisisk/ Spansk 0275225-3	Engelsk/ Kinesisk 0275226-3	Koreansk 0275227-3
42								
(1930ES)	1705850	1705850	1705850	1705850	1705850	1705850	1705850	1705850
(2030ES)	1705850	1705850	1705850	1705850	1705850	1705850	1705850	1705850
(2630ES)	1705850	1705850	1705850	1705850	1705850	1705850	1705850	1705850
(2646ES)	1705851	1705851	1705851	1705851	1705851	1705851	1705851	1705851
(3246ES)	1705851	1705851	1705851	1705851	1705851	1705851	1705851	1705851
43	-	-	-	3252098	1705719	1705719	1705945	1706053
44	1701499	1701499	1701499	1701499	1701499	1701499	1701499	1701499
45 (1930ES)	1001092071	1001092497	1001092071	1001092580	1001092071	1001092071	1001092071	1001092071
46	1001094359	1001094359	1001094359	1001094359	1001094359	1001094359	1001094359	1001094359
47	1001146794	1001146795	1001146795	1001146794	1001146794	1001146794	1001146794	1001146794

AFSNIT 4. BETJENING AF MASKINE

4.1 BESKRIVELSE

Denne maskine er en selvkørende liftplatform oven på en sax-hævemekanisme. Saxliften er beregnet til at løfte mandskab med værktøj og udstyr til stillinger over jordniveau. Maskinen kan bruges til at nå arbejdssteder ovenover maskineri eller udstyr, der er placeret på jordniveau.

JLG saxliften har et primært styrepanel på platformen. Fra dette styrepanel kan operatøren køre og styre maskinen både frem og tilbage, hæve og sænke platformen og, hvis udstyret hermed, betjene platformforlængelsen. Maskinen har et styrepanel på undervognen der tilsidesætter platformens styrepanel. Undervognens styreenheder hæver og sænker platformen. Undervognens styreenheder skal kun bruges i nødstilfælde til at sænke platformen til jorden, hvis operatøren ikke er i stand dertil.

BEMÆRK: *Alle platformforlængelsers kapacitet er 120 kg (250 lb).*

4.2 BETJENING

Platform/undervognsvælger

Strømvælgeren dirigerer strømmen til det foretrukne styrepanel. Når kontakten er sat til undervognens styrepanel, sendes der strøm til nødstopknappen på dette styrepanel. Når kontakten står til platformens styrepanel, sendes der strøm til nødstopknappen på dette styrepanel. Når maskinen parkeres for natten, skal kontakten være afbrudt.

Nødstopkontakt

Når denne knap er i tilsluttet-position (ude), forsyner den undervognens eller platformens styrepanel med strøm. Knappen kan desuden bruges til at slukke for strømmen (tryk den IND) til funktionsstyreenhederne i nødstilfælde.

4.3 HÆVNING OG SÆNKNING

ADVARSEL

HÆV KUN PLATFORMEN PÅ FAST, JÆVN OG PLAN GRUND UDEN FORHINDRINGER OG HULLER.

BEMÆRK: *Når der vælges mellem hæve/sænke- og kørefunktionerne, skal kontrolgrebet stå i neutral stilling i 3 sekunder inden funktionsændringen træder i kraft. I dette tidsrum kan maskinen ikke betjenes.*

Hævning

1. Hvis maskinen er afbrudt, stilles strømvælgeren i den ønskede position (platform eller undervogn).
2. Stil den pågældende nødstopknap i “TIL”-position.

BEMÆRK: *Hvis maskinen er forsynet med en fodkontakt (kun japanske specifikationer), skal fodkontakten trykkes ned samtidig med den røde triggerkontakt, som sidder på kontrolgrebet. Strømmen til platformens styrepanel afbrydes, når fodkontakten slippes.*

3. Arbejdes der fra undervognens styrepanel, stilles liftkontakten til op og holdes, indtil den rigtige højde er nået. Hvis maskinen betjenes fra platformens styrepanel, vælges liftfunktionen. Klem og hold på den røde triggerkontakt, flyt betjeningsgrebet bagud (op) og fasthold det, indtil den ønskede højde er nået. Hævnings-/sænkningskontakten fungerer sammen med aktiveringskontakten. Når triggerkontakten slippes, stopper den funktion, der betjenes.

Sænkning

ADVARSEL

SØRG FOR AT DER IKKE ER MANDSKAB I SAX-ARMENS NÆRHED, NÅR PLATFORMEN SKAL SÆNKES.

BEMÆRK: *Maskinen er udstyret med en sænkningsalarm, som vil lyde idet platformen sænkes (CE valgfri).*

Arbejdes der fra undervognens styrepanel, stilles hæve/sænke-kontakten til ned og fastholdes, indtil den rigtige højde er nået, eller indtil platformen er helt nede. Arbejdes der fra platformens styrepanel, vælges hæve/sænkefunktionen, den røde triggerkontakt trykkes ind, og kontrolgrebet flyttes fremad (ned) og fastholdes, indtil den rigtige højde er nået, eller indtil platformen er helt nede. Hæve/sænke-kontakten fungerer sammen med aktiveringskontakten. Når triggerkontakten slippes, stopper den funktion, der betjenes.

Armbeskyttere (hvis udstyret hermed)

Hvis maskinen er udstyret med armbeskyttere, vil platformen stoppe sænkningen og en alarm vil lyde, når platformen kommer til en forudbestemt højde. På dette tidspunkt skal triggerkontakten og kontrolgrebet slippes, inden sænkningsfunktionen kan begynde igen.

ADVARSEL

MÅ IKKE SÆNKES UDEN AT PLATFORMFORLÆNGELSEN ER TRUKKET HELT IND.

Platformforlængelse

Maskinen er udstyret med en mekanisk platformforlængelse, der giver operatøren bedre adgang til arbejdsstedet. På model 1930ES/2030ES/2630ES føjer denne forlængelse 0,9 m (3 ft) og på model 2646ES og 3246ES 1,2 m (4 ft) til platformens forside. Platformen forlænges ved at trække håndtagene ud af låsetøjet og svinge dem op, og derefter bruge håndtagene og gelænderet til at udskyde forlængelsen. Platformforlængelsen trækkes ind igen ved at trække håndtaget ud af låsetøjet og svinge det op, og derefter bruge håndtagene og gelænderet til at trække forlængelsen ind. Sørg for at håndtagene er på plads efter forlængelsen er trukket ind. Den maksimale kapacitet på platformforlængelsen er 120 kg (250 lb).

Nedfoldelige gelændere

ADVARSEL

PLATFORMEN MÅ IKKE HÆVES MED GELÆNDERNE FOLDET NED. GELÆNDERNE SKAL VÆRE I OPREJST STILLING OG LÅST MED PINDENE, NÅR PLATFORMEN HÆVES.

BEMÆRK: *Gelænderne må kun være foldet ned, når maskinen er i opbevaringspositionen (helt nede).*

BEMÆRK: *Sørg for at lågen til gipsplader bag på maskinen er oppe og i låst position.*
Platformens styrepanel bør tages af og lægges på platformen når gelænderne er foldet ned.

1. Gelænderne foldes ned ved at fjerne de 4 lukkepinde i de to forhjørner og på midten af gelænderet.
2. Tag godt fat i det øverste gelænder, tryk forsigtigt fremad og sænk indtil det øverste gelænder hviler på det midterste gelænder.

ADVARSEL

NÅR GELÆNDERNE ER FOLDET NED, SKAL IND- OG UDSTIGNING AF PLATFORMEN FOREGÅ MED STØRSTE FORSIGTIGHED.

3. Når gelænderne skal løftes tilbage i oprejst position, trækkes de mod maskinens bagende, og lukkepindene sættes fast i gelænderet igen. Returner lågen til gipsplader til den sænkede position.

4.4 STYRING

Maskinen styres ved at stille den fingerbetjente styrekontakt på styregrebet til højre for at køre til højre eller til venstre for at køre til venstre. Når kontakten slippes vil den vende tilbage til midterstillingen (afbrudt), og hjulene vil forblive i den tidligere valgte position. Skal hjulene rettes op, skal kontakten aktiveres i modsat retning, til hjulene står lige ud.

4.5 KØRSEL

ADVARSEL

KØR ALDRIG MED PLATFORMEN HÆVET MEDMINDRE DET ER PÅ ET HÅRDT, JÆVNT UNDERLAG UDEN FORHINDRINGER ELLER HULLER.

UNDGÅ AT MISTE HERREDØMMET OVER MASKINEN ELLER AT VÆLTE. KØR DERFOR ALDRIG MED MASKINEN PÅ STIGNINGER ELLER SIDEHÆLDNINGER, DER OVERSTIGER SPECIFIKATIONERNE. REFERENCE FIGUR 4-1., STIGNING OG SIDEHÆLDNING.

Fremadkørsel

1. Stil strømvælgeren på undervognens styrepanel til “Platform”.
2. Stil nødstopknappen på platformens styrepanel i “TIL”-position.
3. Vælg “Køre” på køre/liftvælgeren.
4. Klem på joysticken, tryk den røde triggerkontakt forrest på joysticken ind, og flyt grebet fremad under hele kørslen. Køresystemet fungerer proportionalt således, at der opnås større kørselshastighed ved at skubbe joysticken videre i kørselsretningen. Når triggerkontakten slippes, stopper den funktion, der betjenes.

Bakkørsel

1. Stil strømvælgeren på undervognens styrepanel til “Platform”.
2. Stil nødstopknappen på platformens styrepanel i “TIL”-position.
3. Klem på joysticken, tryk den røde triggerkontakt forrest på joysticken ind, og flyt grebet bagud (bak) under hele kørslen. Køresystemet fungerer proportionalt således, at der opnås større kørselshastighed ved at skubbe joysticken videre i kørselsretningen. Når triggerkontakten slippes, stopper den funktion, der betjenes.

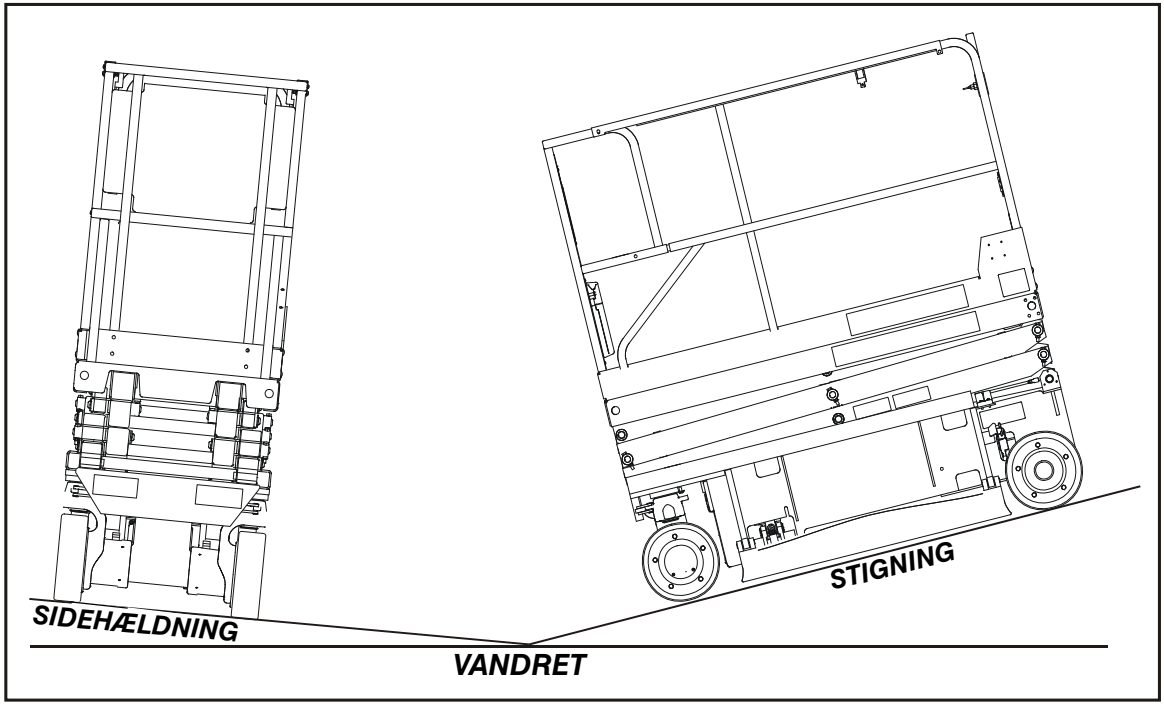

Figur 4-1. Stigning og sidehældning

4.6 PARKERING OG OPBEVARING

Maskinen parkeres og opbevares på følgende måde:

1. Kør maskinen til et nogenlunde godt beskyttet område med god ventilation.
2. Vær sikker på at platformen er helt nede.
3. Stil nødstopknappen i “FRA”-position.
4. Dæk om nødvendigt instruktionsskilte, forsigtig- og advarselsmærkater til, så de beskyttes mod vejrliget.
5. Læg stopklodser ved mindst to hjul når maskinen parkeres i en længere periode.
6. Drej strømvælgeren til “FRA” og tag nøglen ud så maskinen ikke kan blive udsat for uautoriseret brug.

4.7 BATTERIOPLADNING

Betjening

BEMÆRK: *Sørg for at maskinen er parkeret på et sted med god ventilation, inden opladningen begynder.*

⚠ FARE

SÆT KUN OPLADEREN I EN RIGTIGT INSTALLERET OG JORDFORBUNDET STIKKONTAKT. DER MÅ IKKE BRUGES JORDADAPTERE ELLER MODIFICERENDE STIK. RØR ALDRIG VED UISOLEREDE DELE AF EN UDTAGSKONNEKTOR ELLER UISOLERET BATTERITERMINAL.

AFBRYD ALTID VEKSELSTRØMFORSYNINGEN INDEN FORBINDELSERNE TIL BATTERIET TILSLUTTES ELLER AFBRYDES FØR OPLADNING.

OPLADEREN MÅ IKKE ÅBNES ELLER SKILLES AD.

OPLADEREN MÅ IKKE BRUGES, HVIS LEDNINGEN TIL VEKSELSTRØMFORSYNINGEN ER BESKADIGET, ELLER HVIS OPLADEREN HAR VÆRET UDSAT FOR HÅRDE STØD, FALD, ELLER PÅ ANDEN VIS ER SKADET.

Batteriopladerens stikkontakt findes bag på maskinen til højre nær undervognens styrepanel..

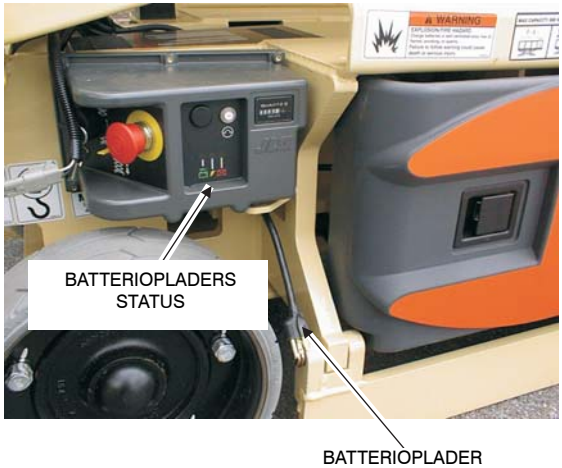

1. Tilslut opladeren til et jordforbundet udtag.
2. Batteriopladeren vil automatisk tænde og gennemgå en kort selvtest af lysdiode-indikatorerne. Alle lysdioderne vil blinke i en op og ned sekvens i to sekunder.
3. Batterierne er ladet helt op, når det grønne lys på batteriopladerens statuspanel er tændt.

BEMÆRK: *Hvis opladeren efterlades tilsluttet, vil opladeren automatisk genopstarte en fuld opladningscyklus, i tilfælde af at batteriernes spænding falder under en minimum spænding, eller der er gået 30 dage.*

Batteriopladerens fejlkoder

Hvis der opstår en fejl under opladningen, vil den røde “Fejl”-lysdiode blinke med en kode. Antallet af blink svarer til fejlen. Se Tabel 4-1, Batteriopladerens blinkkoder.

Tabel 4-1. Batteriopladerens blinkkoder

Blink	Fejl	Hvordan fejlen fjernes
1	Høj batterispænding	Auto-oprettelse - Indikerer en høj spænding i batteripakke
2	Lav batterispænding	Auto-oprettelse - Indikerer enten at en batteripakke svigter, at batteripakken ikke er tilsluttet opladeren, eller batteriets volt pr. celle er under 0,5 V jævnstrøm. Efterse batteripakken og forbindelserne
3	Opladningstid udløbet	Indikerer, at batterierne ikke blev ladet op inden for den afsatte tid. Dette kan ske, hvis batterierne har en større kapacitet end algoritmen er påtænkt til, eller hvis batterierne er beskadiget, gamle eller i dårlig tilstand.
4	Tjek batteri	Indikerer, at batteriet ikke kunne kompensationsoplades til minimum spænding pr. celle som krævet for at opladningen kunne starte.
5	Over temperatur	Auto-oprettelse - Indikerer, at opladeren har afbrudt på grund af for høj intern temperatur
6	QuiQ-fejl	Indikerer, at batteriet ikke vil acceptere ladespændingen, eller at der er en intern fejl i opladeren. Denne fejl vil næsten altid opstå inden for de første 30 sekunder i anvendelsen. Når det er konstateret, at batterierne og forbindelserne ikke er defekte, og fejl 6 igen vises efter at vekselstrømmen har været afbrudt i mindst 10 sekunder, skal opladeren bringes til et kvalificeret serviceværksted.

4.8 LÆSNING AF PLATFORM

Platformens maksimale klassificerede belastningskapacitet vises på et skilt, der sidder på platformen, og er baseret på følgende kriterier:

1. Maskinen står på en fast ensartet flade.
2. Alle bremseanordninger er aktiverede.
3. Se afsnit 6 angående den maksimale platformkapacitet.

BEMÆRK: *Det er vigtigt at huske, at lasten skal være ligeligt fordelt på platformen. Lasten skal være placeret så nær midten af platformen som muligt.*

4.9 SIKKERHEDSAFSTIVER

⚠ FORSIGTIG

DER SKAL BRUGES SIKKERHEDSAFSTIVER NÅR SOM HELST VEDLIGEHOLDELSEN KRÆVER, AT SAX-ARMENE ER OPREJSTE, OG UDEN BELASTNING PÅ PLATFORMEN.

Når sikkerhedsafstiveren skal bruges, hæves platformen og sikkerhedsafstiveren svinges fra opbevaringspositionen på maskinens højre side. Sænk platformen indtil sikkerhedsafstiveren hviler på den dertil indrettede afstiverplads.

Sikkerhedsafstiveren opbevares ved at platformen hæves og afstiveren svinges rundt og føres tilbage til sin oprindelige opbevaringsposition.

4.10 FASTGØRINGS-/LØFTEØJER

Når maskinen transporteres, skal platformforlængelsen være trukket helt ind og platformen sænket helt i opbevaringsposition med maskinen forsvarligt fastspændt på lastvognen eller traileren. Der sidder to fastspændings-/løfteøjer bagest på maskinen til løftning og fastspænding. Der er et enkelt fastspændingsøje foran på maskinen. Dette øje er kun beregnet til fastspænding. Forsøg ikke at løfte maskinen fra det forreste øje.

⚠ FORSIGTIG

JLG KAN IKKE ANBEFALE, AT MASKINEN LØFTES FRA SIDERNE MED EN GAFFELTRUCK. I TILFÆLDE AF AT MASKINEN SKAL LØFTES FRA SIDERNE, SKAL DER UDVISES STØRSTE FORSIGTIGHED FOR AT UNDGÅ AT KLEMME SLAGHULBESKYTTELSESSTÆNGERNE OP IMOD CHASSISRAMMEN.

EFTER HVER GANG MASKINEN HAR VÆRET LØFTET FRA SIDERNE, SKAL DE SØRGE FOR AT AFPRØVE SLAGHULBESKYTTELSESSYSTEMET, INDEN MASKINEN TAGES I BRUG IGEN.

4.11 LØFT

I tilfælde af, at maskinen skal løftes, sidder der en gaffeltrucklomme i maskinens bagende. Maskinen kan også løftes vha. en ordentlig afstandsstang og stropper/kæder. Reference Figur 4-2., Diagram over løftning og fastspænding.

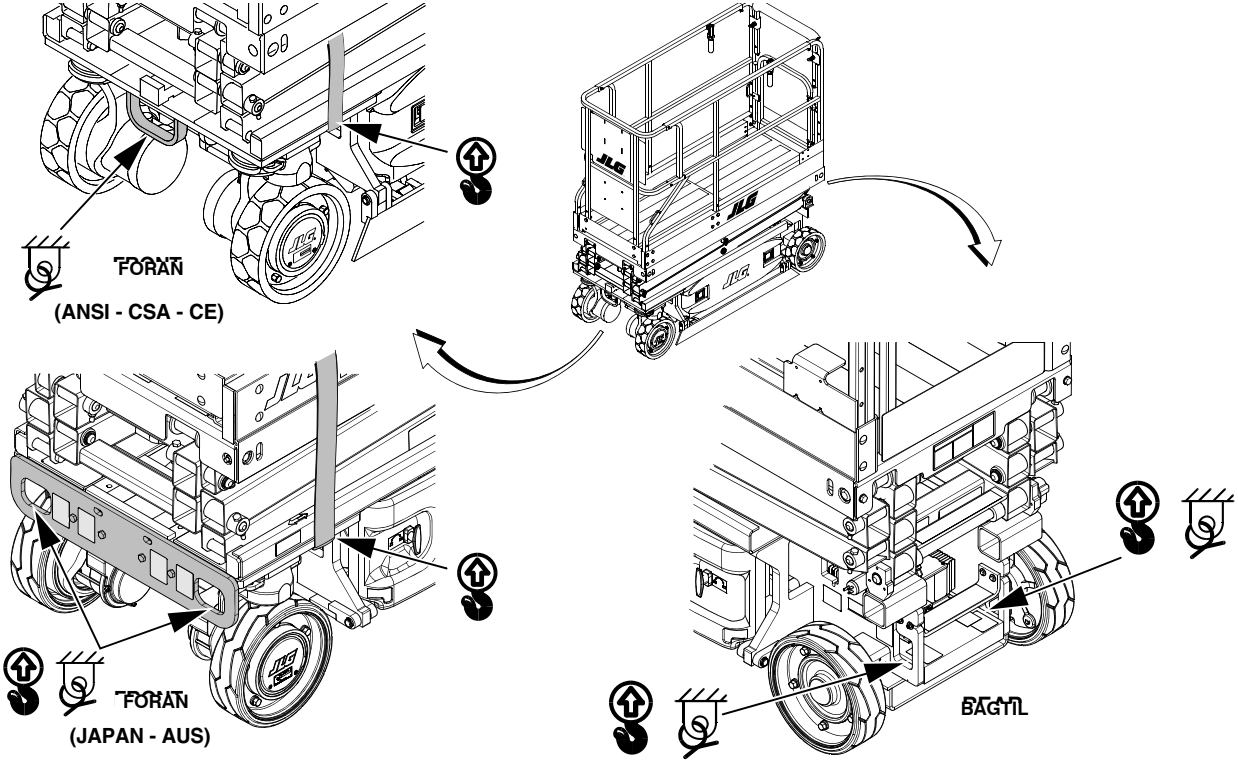

Figur 4-2. Diagram over løftning og fastspænding

4.12 BUGSERING

Bugsering af denne maskine kan ikke anbefales undtagen i nødstilfælde såsom ved maskinfejl eller totalt strømsvigt.

BEMÆRK: *Maskinen kan være udstyret med en fjernstyret elektrisk bremseudløser, en trykknap til elektrisk bremseudløsning, eller begge typer elektriske bremseudløsere.*

⚠ ADVARSEL

LØBSKKØRSEL/MASKINFARE. MASKINEN HAR INGEN BUGSERINGSBREMSER. ET BUGSERENDE KØRETØJ SKAL TIL ENHVER TID VÆRE I STAND TIL AT KONTROLLERE MASKINEN. BUGSERING ER IKKE TILLADT PÅ OFFENTLIG VEJ. OVERHOLDES INSTRUKTIONERNE IKKE, KAN DET MEDFØRE ALVORLIG TILSKADEKOMST ELLER DØDSFALD.

MAKSIMAL BUGSERINGSHASTIGHED ER 8 KM/H (5 MPH) MEN IKKE LÆNGERE END 18 METER (60 FT).

MAKSIMAL BUGSERINGSSTIGNING ER 25 %.

Fjernstyret elektrisk bremseudløser

1. Læg klodser bag hjulene eller fasthold maskinen med bugserkøretøjet.
2. Træk nødstopknappen ud og stil nøglekontakten til undervognsmodus.
3. Bremseudløserens kabel hænger på en krog i batterirummet på modsatte side af undervognens styrepanel.
4. Find bremseudløserens stik nær analysatorstikket ved maskinens forreste venstre hjørne og sæt udløserkablet i stikket.
5. Tryk kontakten ned for at udløse bremserne.
6. Efter bugseringen skal kontakten udløses, udløserkablet tages ud af stikket, og bremsekontakten returneres til det korrekte opbevaringssted i batterirummet.

Trykknap til elektrisk bremseudløsning

BEMÆRK: *Trykknappen til den elektriske bremseudløsning sidder i højre side af maskinen lige foran undervognens kontrolpanel.*

1. Læg klodser bag hjulene eller fasthold maskinen med bugserkøretøjet.
2. Træk nødstopknappen ud og stil nøglekontakten til undervognsmodus.
3. Tryk på knappen én gang for at udløse bremserne.
4. Tryk på knappen igen, tryk på nødstopknappen eller tag nøglekontakten på undervognens kontrolpanel ud af undervognsmodus for at nulstille bremserne.

Mekanisk bremseudløser

1. Læg klodser bag hjulene eller fasthold maskinen med bugserkøretøjet.
2. Kør maskinen fra undervognen.
3. Fjern de **to dækselbolte (1), dækslet (2) og dækslets O-ringspakning (3)** fra bagsiden af drivmotorenheden.
4. Sæt **dækselboltene (1)** ind i de **to frakoblingshuller i bremsehuset (4)**, se emne 4 i Figur 4-3., Manuel frakobling.
5. Stram boltene til, og bremsen på denne drivmotor vil da frakoble.
6. Gentag denne procedure på det modsatte hjuldrev. Med begge drivmotorbremserne nu frakoblet, kan maskinen flyttes manuelt.
7. Når bugseringen er gennemført, lægges klodserne bag hjulene, og **dækselboltene (1) fjernes** fra **frakoblingshullerne (4)**.
8. Sæt **dækslet (2)** på igen. Check **dækslets O-ringspakning (3)** for defekter inden installationen og udskift efter behov.

⚠ FORSIGTIG

EFTER BUGSERING AF MASKINEN SKAL FRAKOBLINGSBOLTENE FJERNES FRA BREMSERNES FRAKOBLINGSHULLER. BREMSERNE KAN IKKE TILKOBLES MED FRAKOBLINGSBOLTENE I BREMSERNES FRAKOBLINGSHULLER. DET KAN BLIVE ÅRSAG TIL AT MASKINEN RULLER, HVIS DEN PARKERES PÅ EN SKRÅNING.

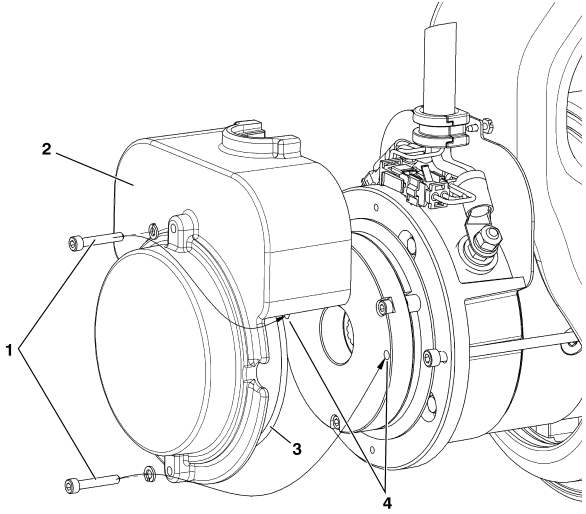

Figur 4-3. Manuel frakobling

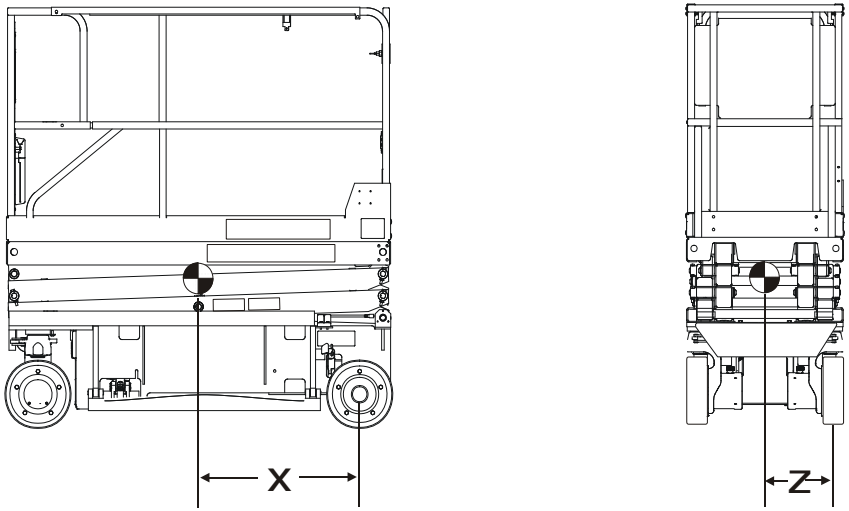

MODEL	HJULAFSTAND (cm)	X (cm)	Z (cm)
1930ES	160	83,7	33
2030ES	187,7	98,9	33
2630ES	187,7	97,8	33
2646ES	209,1	108,6	52
3646ES	209,1	108,4	52

MODEL	HJULAFSTAND (in)	X (in)	Z (in)
1930ES	63	33.5	13
2030ES	73.9	38.5	13
2630ES	73.9	38.5	13
2646ES	82.32	43.8	20.5
3646ES	82.32	43.8	20.5

Figur 4-4. Skema over løftning og fastspænding

4.13 FEJLFINDINGSKODER (DTC'er)

Indledning

Dette underafsnit bruges som en reference for fejlfindingskoder (DTC'er) aflæst fra den digitale multifunktionsindikator (MDI'en). Se Section 3 angående mere information om den digitale multifunktionsindikator (MDI). See Section 2 angående mere information om placeringen af grænseafbrydere og sensorer.
Fejlfindingskoder er sorteret i grupper ifølge de to første cifre, som også er blinkkoden på systemets nødlampe. Begynd med den fejlfindingskode der har de første to højeste cifre, hvis der er flere fejlfindingskoder, som skal gennemgås. **Hvis der foretages en korrigering under et eftersyn, skal eftersynet afsluttes ved at slukke og tænde igen for maskinens strøm på nødstopkontakten.**

4.14 FEJLFINDINGSKODER (DTC'er) KONTROLSKEMAER

0-0 Kommentarer til afhjælpning

DTC	FEJLMEDDELELSE	BESKRIVELSE	UNDERSØG
Error	Error (fejl) (Vist på MDI'en)	Den digitale multifunktionsindikator er strømtilsluttet, men kan ikke kommunikere med kontrolsystemet.	• Undersøg den digitale multifunktionsindikators forbindelse. • Undersøg fejlfindingsforbindelsen. Henvis problemet til en kvalificeret JLG mekaniker.
001	EVERYTHING OK (ALT ER OK)	Den normale hjælpemeddelelse i platformsmodus. Vises kun på analysatoren.	
002	GROUND MODE OK (UNDERVOGNSMODUS OK)	Den normale hjælpemeddelelse i undervognsmodus. Vises kun på analysatoren.	
003	ALARM SOUNDING - TILTED AND ABOVE ELEVATION (ALARM LYDER - HÆLDER OG ER OVER HØJDE)	Kontrolsystemet registrerer, at platformen er hævet og at køretøjet hælder, og at maskinen ikke er konfigureret til at koble ud.	• Se efter om maskinen hælder. I så fald skal platformen sænkes og maskinen placeres på et jævnt underlag. • Sænk platformen helt ned på opbevaringspladsen. • Hældningssensoren er en del af undervognens styrepanel. Se efter at undervognens styrepanel sidder fast på maskinen. • Se efter at kontakterne til slaghulsbeskyttelsen er monteret på sikker vis. • Se efter at højdevinkelsensoren er monteret på sikker vis. Henvis problemet til en kvalificeret JLG mekaniker.

0-0 Kommentarer til afhjælpning

DTC	FEJLMEDDELELSE	BESKRIVELSE	UNDERSØG
004	DRIVING AT CUTBACK - ABOVE ELEVATION (KØRSEL MED LAV HASTIGHED - OVER HØJDE)	Platformen er hævet og maskinen kører.	• Sænk platformen helt ned på opbevaringspladsen. • Se efter at højdevinkelsensoren er monteret på sikker vis. • Se efter at kontakterne til slaghulsbeskyttelsen er monteret på sikker vis. Henvis problemet til en kvalificeret JLG mekaniker.
005	DRIVE AND LIFT UP PREVENTED - TILTED AND ELEVATED (KØRSEL OG HÆVNING FORHINDRET - HÆLDER OG ER HÆVET)	Det er ikke muligt at køre, da platformen er hævet og undervognen ikke er i niveau.	• Se efter om maskinen hælder. I så fald skal platformen sænkes og maskinen placeres på et jævnt underlag. • Sænk platformen helt ned på opbevaringspladsen. • Hældningssensoren er en del af undervognens styrepanel. Se efter at undervognens styrepanel sidder fast på maskinen. • Se efter at kontakterne til slaghulsbeskyttelsen er monteret på sikker vis. • Se efter at højdevinkelsensoren er monteret på sikker vis. Henvis problemet til en kvalificeret JLG mekaniker.
006	LIFT UP PREVENTED - MAX HEIGHT ZONE A (HÆVNING FORHINDRET - MAKS. HØJDEZONE A)	Køretøjet har nået den maksimale højde og yderligere hævning er ikke muligt. Gælder for 2630ES eller 3246ES.	• Se efter at zonen er indstillet hensigtsmæssigt til platformens belastning. • Se efter at platformens højde er ved den nominelle maksimale højdespecifikation (6,1 m (20') for 2630 eller 7,9 m (26') for 3246). • Se efter at højdevinkelsensoren er monteret på sikker vis. • Hvis der vises fejl vedrørende en højdesensor (DTC 251, 252, 2511, eller 2512), skal disse undersøges først. Henvis problemet til en kvalificeret JLG mekaniker.

0-0 Kommentarer til afhjælpning

DTC	FEJLMEDDELELSE	BESKRIVELSE	UNDERSØG
007	DRIVING AT CUTBACK - POTHOLE STILL ENGAGED (KØRSEL MED LAV HASTIGHED - SLAGHULBESK. STADIG TILKOBLET)	Kørehastigheden er nedsat i opbevaringspositionen, da kontrolsystemet påviste, at slaghulsbeskyttelsen ikke blev trukket ind.	• Se efter forhindringer rundt om mekanismerne til slaghulsbeskyttelsen. • Se efter at kontakterne til slaghulsbeskyttelsen er monteret på sikker vis. Henvis problemet til en kvalificeret JLG mekaniker.
008	FUNCTIONS LOCKED OUT - SYSTEM POWERED DOWN (FUNKTIONER SPÆRRET - SYSTEM AFBRUDT)	Efter 2 timers uvirksomhed går kontrolsystemet i laveffekt-tilstand for at bevare batteriladningen.	• Normal drift bør fortsætte efter strømmen har været slukket og er blevet tændt igen. • Undersøg batteriladning, tilstand, osv. Henvis problemet til en kvalificeret JLG mekaniker.
009	DRIVE PREVENTED - ELEVATED ABOVE DRIVE CUTOUT HEIGHT (KØRSEL FORHINDRET - HÆVET OVER KØREHØJDEUDKOBLING)	Platformen er hævet over den kalibrerede højdeudkobling.	• Se efter at højdevinkelsensoren er monteret på sikker vis. Henvis problemet til en kvalificeret JLG mekaniker.

2-1 Opstart

DTC	FEJLMEDDELELSE	BESKRIVELSE	UNDERSØG
211	STRØMCYKLUS	Denne hjælpemeddelelse udsendes ved hver strømcyklus. Vises kun på analysatoren.	Normal drift. Intet eftersyn nødvendigt.

2-1 Opstart

DTC	FEJLMEDDELELSE	BESKRIVELSE	UNDERSØG
212	DEFEKT NØGLEKONTAKT	Platforms- og undervognsmodus er valgt samtidigt. Default til undervognsmodus.	Henvis problemet til en kvalificeret JLG mekaniker.

2-2 Platformens kontrolenheder

DTC	FEJLMEDDELELSE	BESKRIVELSE	UNDERSØG
221	FUNCTION PROBLEM - HORN PERMANENTLY SELECTED (FUNKTIONSPROBLEM - HORN VALGT UAFBRUDT)	Hornkontakten var lukket under opstart i platformsmodus.	• Undersøg om hornkontakten er beskadiget, blokeret eller sidder fast. Henvis problemet til en kvalificeret JLG mekaniker.
222	FUNCTION PROBLEM - INDOOR / OUTDOOR PERMANENTLY SELECTED (FUNKTIONSPROBLEM - INDENDØRS/UDENDØRS VALGT UAFBRUDT)	Indendørs/udendørs-kontakten (zone A/zone B) var lukket under opstart i platformsmodus.	• Undersøg om indendørs/udendørs-kapacitetskontakten (zone A/ zone B) er beskadiget, blokeret eller sidder fast. Henvis problemet til en kvalificeret JLG mekaniker.
223	FUNCTION PROBLEM - DRIVE AND LIFT ACTIVE TOGETHER (FUNKTIONSPROBLEM - KØRSEL OG HÆVNING AKTIVE SAMMEN)	Kørsels- og hævningsinput er lukket simultant i platformsmodus.	• Undersøg kørsel-/hævningskontakten for synlige skader. Henvis problemet til en kvalificeret JLG mekaniker.

2-2 Platformens kontrolenheder

DTC	FEJLMEDDELELSE	BESKRIVELSE	UNDERSØG
224	FUNCTION PROBLEM - STEER LEFT PERMANENTLY SELECTED (FUNKTIONSPROBLEM - VENSTRESTYRING VALGT UAFBRUDT)	Venstrestyringskontakten var lukket under opstart i platformsmodus.	• Undersøg om venstrestyringskontakten er blokeret eller sidder fast. Henvis problemet til en kvalificeret JLG mekaniker.
225	FUNCTION PROBLEM - STEER RIGHT PERMANENTLY SELECTED (FUNKTIONSPROBLEM - HØJRESTYRING VALGT UAFBRUDT)	Højrestyringskontakten var lukket under opstart i platformsmodus.	• Undersøg om højrestyringskontakten er blokeret eller sidder fast. Henvis problemet til en kvalificeret JLG mekaniker.
226	ACCELERATOR FAULTY - WIPER OUT OF RANGE (FEJL I ACCELERATOR - VINDUESVISKER UDEN FOR OMRÅDE)	Problem med joysticken.	• Stil joysticken i midten og se efter om en sluk-tænd cyklus vil slette fejlfindingskoden. Henvis problemet til en kvalificeret JLG mekaniker.
227	FEJL I STYREKONTAKTER	Højre- og venstrestyringens input var lukket samtidigt.	• Undersøg om styrekontakterne er beskadiget, blokeret eller sidder fast. Henvis problemet til en kvalificeret JLG mekaniker.

2-2 Platformens kontrolenheder

DTC	FEJLMEDDELELSE	BESKRIVELSE	UNDERSØG
228	FUNCTION LOCKED OUT - ACCELERATOR NOT CENTERED (FUNKTION SPÆRRET - ACCELERATOR IKKE CENTRERET)	Joysticken stod ikke i midten ved opstart.	• Udløs joysticken og lad den centrere. • Undersøg om joysticken er blokeret eller sidder fast. Henvis problemet til en kvalificeret JLG mekaniker.
229	FUNCTION PROBLEM - TRIGGER PERMANENTLY CLOSED (FUNKTIONSPROBLEM - TRIGGER LUKKET UAFBRUDT)	Triggerkontakten var lukket under opstart i platformsmodus.	• Undersøg om triggerkontakten er blokeret eller sidder fast. Henvis problemet til en kvalificeret JLG mekaniker.
2210	TRIGGER CLOSED TOO LONG WHILE IN NEUTRAL (TRIGGER LUKKET FOR LÆNGE I NEUTRAL)	Triggerkontakten var lukket i mere end fem sekunder mens joysticken var centreret.	• Undersøg om triggerkontakten er blokeret eller sidder fast. Henvis problemet til en kvalificeret JLG mekaniker.
2232	FUNCTION PROBLEM - DRIVE AND LIFT BOTH OPEN (FUNKTIONSPROBLEM - KØRSEL OG HÆVNING ÅBNE SAMTIDIGT)	Kørsels- og hævningsinput er begge strømløse i platformsmodus.	• Kontrollér om en af funktionerne er aktiv; hvis JA: Henvis problemet til en kvalificeret JLG mekaniker.

2-3 Undervognens kontrolenheder

DTC	FEJLMEDDELELSE	BESKRIVELSE	UNDERSØG
231	FUNCTION PROBLEM - LIFT PERMANENTLY SELECTED (FUNKTIONSPROBLEM - HÆVNING VALGT UAFBRUDT)	Kontakten på undervognens styrepanel til hævning/sænkning var lukket i op- eller nedposition under opstart i platformsmodus.	• Undersøg om kontakten til hævning/sænkning er blokeret eller sidder fast. Henvis problemet til en kvalificeret JLG mekaniker.
232	GROUND LIFT UP / DOWN ACTIVE TOGETHER (UNDERVOGNENS HÆVNING/ SÆNKNING AKTIVE SAMMEN)	Hævning/sænknings input er lukket samtidigt.	• Undersøg om kontakten til hævning/sænkning er blokeret eller sidder fast. Henvis problemet til en kvalificeret JLG mekaniker.
233	FUNCTION PROBLEM - BRAKE RELEASE PERMANENTLY SELECTED (FUNKTIONSPROBLEM - BREMSEUDLØSNING VALGT UAFBRUDT)	Kontakten til den manuelle bremseudløsning var lukket under opstart.	• Undersøg om kontakten til bremseudløsning er blokeret eller sidder fast. Henvis problemet til en kvalificeret JLG mekaniker.

2-5 Funktion forhindret

DTC	FEJLMEDDELELSE	BESKRIVELSE	UNDERSØG
251	ELEV ANGLE SENSOR FAULTY - VOLTAGE OUT OF RANGE (FEJL I HØJDEVINKELSENSOR - SPÆNDING UDEN FOR OMRÅDE)	Der er et problem med højdevinkelsensorens input.	• Se efter at platformens højdesensor er monteret på sikker vis og ikke er beskadiget. Henvis problemet til en kvalificeret JLG mekaniker.

2-5 Funktion forhindret

DTC	FEJLMEDDELELSE	BESKRIVELSE	UNDERSØG
252	ELEV ANGLE SENSOR HAS NOT BEEN CALIBRATED (HØJDEVINKELSENSOR ER IKKE KALIBRERET)	Højdevinkelsensoren er ikke blevet kalibreret.	Henvis problemet til en kvalificeret JLG mekaniker.
253	DRIVE PREVENTED - CHARGER CONNECTED (KØRSEL FORHINDRET - OPLADER TILSLUTTET)	Det er ikke muligt at køre, mens køretøjet oplades.	• Se efter om opladeren er tilsluttet en strømkilde uden for maskinen og afbryd om ønsket. Henvis problemet til en kvalificeret JLG mekaniker.
254	DRIVE AND LIFT UP PREVENTED - CHARGER CONNECTED (KØRSEL OG HÆVNING FORHINDRET - OPLADER TILSLUTTET)	Kørsel eller hævning er ikke mulig mens køretøjet oplades OG er konfigureret til at forhindre alle bevægelser.	• Se efter om opladeren er tilsluttet en strømkilde uden for maskinen og afbryd om ønsket. Henvis problemet til en kvalificeret JLG mekaniker.
255	PLATFORM OVERLOADED (PLATFORM OVERBELASTET)	Belastningsfølersystemet målte, at platformens belastning var for stor.	• Fjern den overskydende vægt fra platformen. • Se efter at platformen ikke holdes fast af noget, der forhindrer op- eller nedbevægelsen. Henvis problemet til en kvalificeret JLG mekaniker.
256	DRIVE PREVENTED - POTHOLE NOT ENGAGED (KØRSEL FORHINDRET - SLAGHULSBESK. IKKE TILKOBLET)	Kørsel er ikke mulig mens platformen er hævet, da slaghulsbeskyttelsessystemet ikke blev tilkoblet.	• Se efter forhindringer eller mekaniske problemer rundt om mekanismerne til slaghulsbeskyttelsen. • Se efter at kontakterne til slaghulsbeskyttelsen er monteret på sikker vis. Henvis problemet til en kvalificeret JLG mekaniker.

2-5 Funktion forhindret

DTC	FEJLMEDDELELSE	BESKRIVELSE	UNDERSØG
257	ELEV PROX PERMANENTLY CLOSED - CHECK PROX AND ANGLE ADJUSTMENT (HØJDENÆRHED LUKKET UAFBRUDT - UNDERSØG NÆRHED OG VINKELJUSTERING)	Højdenærhedskontakten viser, at platformen er sænket til opbevaring, mens højdevinkelsensoren viser, at platformen er hævet. Højdenærhedskontakten findes kun på visse ældre lifte. Kontakten bruges ikke på nuværende maskiner, så denne fejlfindingskode burde ikke forekomme.	Henvis problemet til en kvalificeret JLG mekaniker.
258	DRIVE AND LIFT PREVENTED - BRAKES ELECTRICALLY RELEASED FOR TOWING (KØRSEL OG HÆVNING FORHINDRET - BREMSER UDLØST ELEKTRISK FOR BUGSERING)	Den manuelle bremseudløsningsmodus er aktiveret med kontakten i batterirummet nær undervognens styrepanel. Kørsel og hævning er ikke mulig.	• Tryk på den manuelle bremseudløsningskontakt igen eller sluk-tænd for strømmen for at fjerne den manuelle bremseudløsningsmodus. • Undersøg om kontakten til bremseudløsning er blokeret eller sidder fast. Henvis problemet til en kvalificeret JLG mekaniker.
259	MODEL CHANGED - HYDRAULICS SUSPENDED - CYCLE EMS (MODEL ÆNDRET - HYDRAULIK SUSPENDERET - SLUK-TÆND EMS)	Valget af model er blevet ændret.	Henvis problemet til en kvalificeret JLG mekaniker.

2-5 Funktion forhindret

DTC	FEJLMEDDELELSE	BESKRIVELSE	UNDERSØG
2510	DRIVE PREVENTED - BRAKES NOT RELEASING (KØRSEL FORHINDRET - BREMSER UDLØSER IKKE)	Der er et problem med kørsels- eller bremsesystemet.	• Vær sikker på at køretøjet ikke sidder fast i noget, der forhindrer bevægelse. Henvis problemet til en kvalificeret JLG mekaniker.
2511	ELEV ANGLE SENSOR FAULTY - NOT MOUNTED (FEJL I HØJDEVINKELSENSOR - IKKE MONTERET)	Indgangsspændingen fra højdevinkelsensoren viser, at sensoren ikke er monteret.	• Se efter at højdevinkelsensoren er monteret på sikker vis. Henvis problemet til en kvalificeret JLG mekaniker.
2512	ELEV ANGLE SENSOR NOT DETECTING CHANGE (HØJDEVINKELSENSOR DETEKTERER INGEN ÆNDRING)	Indgangsspændingen fra højdevinkelsensoren ændredes ikke, mens hævningen foregik.	• Se efter at højdevinkelsensoren er monteret på sikker vis. Henvis problemet til en kvalificeret JLG mekaniker.

3-1 Hovedafbryder har åbent kredsløb

DTC	FEJLMEDDELELSE	BESKRIVELSE	UNDERSØG
311	OPEN CIRCUIT LINE CONTACTOR (ÅBENT KREDSLØB I HOVEDAFBRYDER)	Problem med hovedafbryderen.	Henvis problemet til en kvalificeret JLG mekaniker.

3-1 Hovedafbryder har åbent kredsløb

DTC	FEJLMEDDELELSE	BESKRIVELSE	UNDERSØG
312	CONTACTOR DRIVER PERMANENTLY OFF (HOVEDAFBRYDERDREV FRA UAFBRUDT)	Problem med hovedafbryderens strømmodul.	Henvis problemet til en kvalificeret JLG mekaniker.

3-2 Kortslutning i hovedafbryder

DTC	FEJLMEDDELELSE	BESKRIVELSE	UNDERSØG
321	LINE CONTACTOR MISWIRED ON OR WELDED (HOVEDAFBRYDER HAR FORKERT LEDNINGSFØRING ELLER ER SVEJSET)	Problem med hovedafbryderen.	Henvis problemet til en kvalificeret JLG mekaniker.
322	CONTACTOR DRIVER PERMANENTLY ON (HOVEDAFBRYDERDREV TIL UAFBRUDT)	Problem med hovedafbryderens strømmodul.	Henvis problemet til en kvalificeret JLG mekaniker.
326	AUXILIARY RELAY - SHORT TO BATTERY (HJÆLPERELÆ - KORTSLUTTET TIL BATTERI)	Der er et problem med hjælperelæets kontakter eller ledninger.	Henvis problemet til en kvalificeret JLG mekaniker.

3-3 Undervognens udgangsdrev

DTC	FEJLMEDDELELSE	BESKRIVELSE	UNDERSØG
331	BRAKE SHORT TO BATTERY (BREMSE KORTSLUTTET TIL BATTERI)	Der er detekteret et problem i denne funktion.	Henvis problemet til en kvalificeret JLG mekaniker.
332	BRAKE OPEN CIRCUIT (ÅBENT KREDSLØB I BREMSE)	Der er detekteret et problem i denne funktion.	Henvis problemet til en kvalificeret JLG mekaniker.
333	LIFT UP SHORT TO BATTERY (HÆVNING KORTSLUTTET TIL BATTERI)	Der er detekteret et problem i denne funktion.	Henvis problemet til en kvalificeret JLG mekaniker.
334	LIFT UP OPEN CIRCUIT (ÅBENT KREDSLØB I HÆVNING)	Der er detekteret et problem i denne funktion.	Henvis problemet til en kvalificeret JLG mekaniker.
335	LIFT DN SHORT TO BATTERY (SÆNKNING KORTSLUTTET TIL BATTERI)	Der er detekteret et problem i denne funktion.	Henvis problemet til en kvalificeret JLG mekaniker.
336	LIFT DN OPEN CIRCUIT (ÅBENT KREDSLØB I SÆNKNING)	Der er detekteret et problem i denne funktion.	Henvis problemet til en kvalificeret JLG mekaniker.
337	STEER LEFT SHORT TO BATTERY (VENSTRESTYRING KORTSLUTTET TIL BATTERI)	Der er detekteret et problem i denne funktion.	Henvis problemet til en kvalificeret JLG mekaniker.
338	STEER LEFT OPEN CIRCUIT (ÅBENT KREDSLØB I VENSTRESTYRING)	Der er detekteret et problem i denne funktion.	Henvis problemet til en kvalificeret JLG mekaniker.

3-3 Undervognens udgangsdrev

DTC	FEJLMEDDELELSE	BESKRIVELSE	UNDERSØG
339	STEER RIGHT SHORT TO BATTERY (HØJRESTYRING KORTSLUTTET TIL BATTERI)	Der er detekteret et problem i denne funktion.	Henvis problemet til en kvalificeret JLG mekaniker.
3310	STEER RIGHT OPEN CIRCUIT (ÅBENT KREDSLØB I HØJRESTYRING)	Der er detekteret et problem i denne funktion.	Henvis problemet til en kvalificeret JLG mekaniker.
3311	GROUND ALARM SHORT TO BATTERY (UNDERVOGNSALARM KORTSLUTTET TIL BATTERI)	Der er detekteret et problem i denne funktion.	Henvis problemet til en kvalificeret JLG mekaniker.
3312	LEFT BRAKE SHORT TO BATTERY (VENSTRE BREMSE KORTSLUTTET TIL BATTERI)	Der er detekteret et problem i denne funktion.	Henvis problemet til en kvalificeret JLG mekaniker.
3313	RIGHT BRAKE SHORT TO BATTERY (HØJRE BREMSE KORTSLUTTET TIL BATTERI)	Der er detekteret et problem i denne funktion.	Henvis problemet til en kvalificeret JLG mekaniker.
3314	LEFT BRAKE OPEN CIRCUIT (ÅBENT KREDSLØB I VENSTRE BREMSE)	Der er detekteret et problem i denne funktion.	Henvis problemet til en kvalificeret JLG mekaniker.
3315	RIGHT BRAKE OPEN CIRCUIT (ÅBENT KREDSLØB I HØJRE BREMSE)	Der er detekteret et problem i denne funktion.	Henvis problemet til en kvalificeret JLG mekaniker.

3-3 Undervognens udgangsdrev

DTC	FEJLMEDDELELSE	BESKRIVELSE	UNDERSØG
33297	LEFT BRAKE - SHORT TO GROUND (VENSTRE BREMSE - KORTSLUTTET TIL JORD)	Der er detekteret et problem i denne funktion.	Henvis problemet til en kvalificeret JLG mekaniker.
33298	STEER LEFT VALVE - SHORT TO GROUND (VENSTRESTYRINGSVENTIL - KORTSLUTTET TIL JORD)	Der er detekteret et problem i denne funktion.	Henvis problemet til en kvalificeret JLG mekaniker.
33299	LINE CONTACTOR COIL - SHORT TO BATTERY (HOVEDAFBRYDERSPOLE - KORTSLUTTET TIL BATTERI)	Der er detekteret et problem i denne funktion.	Henvis problemet til en kvalificeret JLG mekaniker.
33302	NEGATIVE SUPPLY - SHORT TO BATTERY (NEGATIV FORSYNING - KORTSLUTTET TIL BATTERI)	Der er detekteret et problem i denne funktion.	Henvis problemet til en kvalificeret JLG mekaniker.
33303	NEGATIVE SUPPLY - SHORT TO BATTERY (NEGATIV FORSYNING - KORTSLUTTET TIL BATTERI)	Der er detekteret et problem i denne funktion.	Henvis problemet til en kvalificeret JLG mekaniker.
33304	RIGHT BRAKE - SHORT TO GROUND (HØJRE BREMSE - KORTSLUTTET TIL JORD)	Der er detekteret et problem i denne funktion.	Henvis problemet til en kvalificeret JLG mekaniker.

3-3 Undervognens udgangsdrev

DTC	FEJLMEDDELELSE	BESKRIVELSE	UNDERSØG
33305	STEER RIGHT VALVE - SHORT TO GROUND (HØJRESTYRINGSVENTIL - KORTSLUTTET TIL JORD)	Der er detekteret et problem i denne funktion.	Henvis problemet til en kvalificeret JLG mekaniker.
33406	LIFT UP VALVE - SHORT TO GROUND (HÆVNINGSVENTIL - KORTSLUTTET TIL JORD)	Der er detekteret et problem i denne funktion.	Henvis problemet til en kvalificeret JLG mekaniker.
33407	LIFT DN VALVE - SHORT TO GROUND (SÆNKNINGSVENTIL - KORTSLUTTET TIL JORD)	Der er detekteret et problem i denne funktion.	Henvis problemet til en kvalificeret JLG mekaniker.

4-2 Termisk tolerance (SOA)

DTC	FEJLMEDDELELSE	BESKRIVELSE	UNDERSØG
421	POWER MODULE TOO HOT - PLEASE WAIT (KRAFTMODUL FOR VARMT - VENT)	Kraftmodulet har nået den termiske tolerance.	• Sluk og lad det køle af. • Der må ikke arbejdes i omgivelsestemperaturer over 60 °C (140 °F). Henvis problemet til en kvalificeret JLG mekaniker.

4-2 Termisk tolerance (SOA)

DTC	FEJLMEDDELELSE	BESKRIVELSE	UNDERSØG
422	DRIVING AT CUTBACK - POWER MODULE CURRENT LIMIT (KØRSEL MED LAV HASTIGHED - KRAFTMODULS STRØMTOLERANCE)	Kørselssektionen i kraftmodulet har nået den termiske tolerance.	Henvis problemet til en kvalificeret JLG mekaniker.
423	LIFT UP AT CUTBACK - POWER MODULE CURRENT LIMIT (HÆVNING MED LAV HASTIGHED - KRAFTMODULS STRØMTOLERANCE)	Hævningssektionen i kraftmodulet har nået den termiske tolerance.	Henvis problemet til en kvalificeret JLG mekaniker.

4-4 Batteriforsyning

DTC	FEJLMEDDELELSE	BESKRIVELSE	UNDERSØG
441	BATTERY VOLTAGE TOO LOW - SYSTEM SHUTDOWN (BATTERISPÆNDING FOR LAV - SYSTEM SLUKKER)	Der er detekteret et problem med batterierne eller kraftmodulet.	• Genoplad batterierne og tjek for beskadigede batterier. • Efterse batteriopladerens funktion. Henvis problemet til en kvalificeret JLG mekaniker.
442	BATTERY VOLTAGE TOO HIGH - SYSTEM SHUTDOWN (BATTERISPÆNDING FOR HØJ - SYSTEM SLUKKER)	Der er detekteret et problem med batterierne eller kraftmodulet.	• Det kan være på grund af forkert batteriopladning eller at der er anvendt batterier med forkert spænding. Henvis problemet til en kvalificeret JLG mekaniker.

4-4 Batteriforsyning

DTC	FEJLMEDDELELSE	BESKRIVELSE	UNDERSØG
443	LSS BATTERY VOLTAGE TOO HIGH (LSS BATTERISPÆNDING ER FOR HØJ)	Der er detekteret et problem med belastningsfølersystemet.	• Det kan være på grund af forkert batteriopladning eller at der er anvendt batterier med forkert spænding. Henvis problemet til en kvalificeret JLG mekaniker.
444	LSS BATTERY VOLTAGE TOO LOW (LSS BATTERISPÆNDING ER FOR LAV)	Der er detekteret et problem med belastningsfølersystemet.	• Genoplad batterierne og tjek for beskadigede batterier. Henvis problemet til en kvalificeret JLG mekaniker.
446 4421 4422	LOGIC SUPPLY VOLTAGE OUT OF RANGE (LOGISK FORSYNINGSSPÆNDING UDEN FOR OMRÅDE)	Systemmodulets logiske forsyningsspænding blev målt som værende uden for det normale driftsområde.	• Kontrollér om batteriet er næsten afladet, om der er løse kabler eller skader på batteriet. Hvis ikke: • Henvis problemet til en kvalificeret JLG mekaniker.

6-6 Kommunikation

DTC	FEJLMEDDELELSE	BESKRIVELSE	UNDERSØG
661	CANBUS FAILURE - POWER MODULE (FEJL I CAN-BUS - KRAFTMODUL)	Kontrolsystemet modtog ikke meddelelser fra kraftmodulet.	Henvis problemet til en kvalificeret JLG mekaniker.
662	CANBUS FAILURE - PLATFORM MODULE (FEJL I CAN-BUS - PLATFORMSMODUL)	I platformsmodus - Kontrolsystemet modtog ikke meddelelser fra platformstavlen.	Henvis problemet til en kvalificeret JLG mekaniker.

6-6 Kommunikation

DTC	FEJLMEDDELELSE	BESKRIVELSE	UNDERSØG
663	CANBUS FAILURE - LOAD SENSING SYSTEM MODULE (FEJL I CAN-BUS - BELASTNINGSFØLERSYSTEMET S MODUL)	Med belastningsfølersystemet aktiveret - Kontrolsystemet modtog ikke meddelelser fra belastningsfølersystemets modul.	Henvis problemet til en kvalificeret JLG mekaniker.
664	CANBUS FAILURE - ACCESSORY MODULE (FEJL I CAN-BUS - TILBEHØRSMODUL)	Kommunikationen er standset fra et tilbehørsmodul.	• Se tilbehørsmodulets dokumentation vedrørende fejlfinding. Henvis problemet til en kvalificeret JLG mekaniker.
6635	CANBUS FAILURE - CHASSIS TILT SENSOR (FEJL I CAN BUS - CHASSIS HÆLDNINGSSENSOR)	Maskinens kontrolsystem har tabt kommunikation med maskinens hældningssensor.	Henvis problemet til en kvalificeret JLG mekaniker.

6-7 Tilbehør

DTC	FEJLMEDDELELSE	BESKRIVELSE	UNDERSØG
671	ACCESSORY FAULT (FEJL I TILBEHØR)	Et tilbehørsmodul rapporterer en fejl.	• Se tilbehørsmodulets dokumentation vedrørende fejlfinding. Henvis problemet til en kvalificeret JLG mekaniker.

7-7 Elektrisk motor

DTC	FEJLMEDDELELSE	BESKRIVELSE	UNDERSØG
771	OPEN CIRCUIT DRIVE MOTOR WIRING (ÅBENT KREDSLØB I DRIVMOTORS LEDNINGER)	Kraftmodulet har detekteret et problem i ledningerne til drivmotorens strømkredsløb.	Henvis problemet til en kvalificeret JLG mekaniker.
772	STALLED TRACTION MOTOR OR POWER WIRING ERROR (TRAKTIONSMOTOR GÅET I STÅ ELLER FEJL I STRØMLEDNING)	Kraftmodulet har detekteret et problem i ledningerne til drivmotorens strømkredsløb.	Henvis problemet til en kvalificeret JLG mekaniker.
773	CAPACITOR BANK FAULT - CHECK POWER CIRCUITS (FEJL I KONDENSATORBATTERI - KONTROLLÈR STRØMKREDSLØB)	Kraftmodulet har detekteret et problem i pumpen eller drivmotorens strømkredsløb.	Henvis problemet til en kvalificeret JLG mekaniker.
774	SHORT CIRCUIT FIELD WIRING (KORTSLUTTEDE FELTLEDNINGER)	Kraftmodulet har detekteret et problem i ledningerne til drivmotorens strømkredsløb.	Henvis problemet til en kvalificeret JLG mekaniker.
775	OPEN CIRCUIT FIELD WIRING (ÅBENT KREDSLØB I FELTLEDNINGER)	Kraftmodulet har detekteret et problem i ledningerne til drivmotorens strømkredsløb.	Henvis problemet til en kvalificeret JLG mekaniker.
776	STALLED PUMP MOTOR OR POWER WIRING ERROR (PUMPEMOTOR GÅET I STÅ ELLER FEJL I STRØMLEDNING)	Kraftmodulet har detekteret et problem i ledningerne til drivmotorens strømkredsløb.	Henvis problemet til en kvalificeret JLG mekaniker.

7-7 Elektrisk motor

DTC	FEJLMEDDELELSE	BESKRIVELSE	UNDERSØG
777	OPEN CIRCUIT PUMP MOTOR WIRING (ÅBENT KREDSLØB I PUMPEMOTORS LEDNINGER)	Kraftmodulet har detekteret et problem i ledningerne til drivmotorens strømkredsløb.	Henvis problemet til en kvalificeret JLG mekaniker.
778	TRACTION T HIGH - CHECK POWER CIRCUITS (HØJ TRAKTION T - KONTROLLÈR STRØMKREDSLØB)	Kraftmodulet har detekteret et problem i ledningerne til drivmotorens strømkredsløb.	Henvis problemet til en kvalificeret JLG mekaniker.
779	TRACTION T LOW - CHECK POWER CIRCUITS (LAV TRAKTION T - KONTROLLÈR STRØMKREDSLØB)	Kraftmodulet har detekteret et problem i ledningerne til drivmotorens strømkredsløb.	Henvis problemet til en kvalificeret JLG mekaniker.
7710	PUMP P HIGH - CHECK POWER CIRCUITS (HØJ PUMPE P - KONTROLLÈR STRØMKREDSLØB)	Kraftmodulet har detekteret et problem i ledningerne til drivmotorens strømkredsløb.	Henvis problemet til en kvalificeret JLG mekaniker.
7711	PUMP P LOW - CHECK POWER CIRCUITS (LAV PUMPE P - KONTROLLÈR STRØMKREDSLØB)	Kraftmodulet har detekteret et problem i ledningerne til drivmotorens strømkredsløb.	Henvis problemet til en kvalificeret JLG mekaniker.

7-7 Elektrisk motor

DTC	FEJLMEDDELELSE	BESKRIVELSE	UNDERSØG
7741	ARMATURE BRAKING CURRENT TOO HIGH (ANKERBREMSESTRØM FOR HØJ)	Kraftmodulet har detekteret for høj bremsestrøm.	Dette kan skyldes for stor belastning under transport på en stejl hældning.
7742	FIELD VOLTAGE IMPROPER (FELTSPÆNDING FORKERT)	Kraftmodulet har detekteret et problem i ledningerne til drivmotorens strømkredsløb.	Sluk og tænd for strømmen. Hvis problemet fortsætter: Henvis problemet til en kvalificeret JLG mekaniker.

8-1 Hældningssensor

DTC	FEJLMEDDELELSE	BESKRIVELSE	UNDERSØG
811	TILT SENSOR NOT CALIBRATED (HÆLDNINGSSENSOR IKKE KALIBRERET)	Kalibrering af hældningssensoren er ikke udført.	Henvis problemet til en kvalificeret JLG mekaniker.
812	NO DATA FROM TILT SENSOR - NOT CONNECTED OR FAULTY (INGEN DATA FRA HÆLDNINGSSENSOR - IKKE TILSLUTTET ELLER DEFEKT)	Intet signal fra hældningssensoren.	Henvis problemet til en kvalificeret JLG mekaniker.

8-2 Platforms belastningsføler

DTC	FEJLMEDDELELSE	BESKRIVELSE	UNDERSØG
821	LSS CELL #1 ERROR (FEJL I LSS CELLE NR. 1)	Der er detekteret et problem med belastningsfølersystemet.	Henvis problemet til en kvalificeret JLG mekaniker.
822	LSS CELL #2 ERROR (FEJL I LSS CELLE NR. 2)	Der er detekteret et problem med belastningsfølersystemet.	Henvis problemet til en kvalificeret JLG mekaniker.
823	LSS CELL #3 ERROR (FEJL I LSS CELLE NR. 3)	Der er detekteret et problem med belastningsfølersystemet.	Henvis problemet til en kvalificeret JLG mekaniker.
824	LSS CELL #4 ERROR (FEJL I LSS CELLE NR. 4)	Der er detekteret et problem med belastningsfølersystemet.	Henvis problemet til en kvalificeret JLG mekaniker.
825	LSS HAS NOT BEEN CALIBRATED (LSS ER IKKE KALIBRERET)	Belastningsfølersystemets modul er ikke blevet kalibreret.	Henvis problemet til en kvalificeret JLG mekaniker.

9-9 Hardware

DTC	FEJLMEDDELELSE	BESKRIVELSE	UNDERSØG
991	LSS WATCHDOG RESET (LSS WATCHDOG NULSTILLET)	Der er detekteret et problem med belastningsfølersystemet.	Henvis problemet til en kvalificeret JLG mekaniker.
992	LSS EEPROM ERROR (FEJL I LSS EEPROM)	Der er detekteret et problem med belastningsfølersystemet.	Henvis problemet til en kvalificeret JLG mekaniker.
993	LSS INTERNAL ERROR - PIN EXCITATION (INTERN FEJL I LSS - BEN-EKSCITERING)	Der er detekteret et problem med belastningsfølersystemet.	Henvis problemet til en kvalificeret JLG mekaniker.
994	LSS INTERNAL ERROR - DRDY MISSING FROM A/D (INTERN FEJL I LSS - DATA KLAR MANGLER FRA ANALOG/DIGITAL	Der er detekteret et problem med belastningsfølersystemet.	Henvis problemet til en kvalificeret JLG mekaniker.
995	POWER MODULE FAILURE - PERSONALITY RANGE ERROR (KRAFTMODUL SVIGTET - FEJL I PERSONALITY-OMRÅDE)	Der er detekteret et problem med kraftmodulet.	Henvis problemet til en kvalificeret JLG mekaniker.
996	POWER MODULE FAILURE - INTERNAL ERROR (KRAFTMODUL SVIGTET - INTERN FEJL)	Der er detekteret et problem med kraftmodulet.	Henvis problemet til en kvalificeret JLG mekaniker.

9-9 Hardware

DTC	FEJLMEDDELELSE	BESKRIVELSE	UNDERSØG
997	POWER MODULE FAILURE - CHECK POWER CIRCUITS OR MOSFET SHORT CIRCUIT (KRAFTMODUL SVIGTET - UNDERSØG STRØMKREDSLØB ELLER MOSFET KORTSLUTNING)	Der er detekteret et problem med kraftmodulet.	Henvis problemet til en kvalificeret JLG mekaniker.
998	EEPROM FAILURE - CHECK ALL SETTINGS (EEPROM SVIGTET - UNDERSØG ALLE INDSTILLINGER)	Der er detekteret et problem med undervognstavlen.	Henvis problemet til en kvalificeret JLG mekaniker.
999	FUNCTION LOCKED OUT - POWER MODULE SOFTWARE VERSION IMPROPER (FUNKTION SPÆRRET - FORKERT VERSION AF KRAFTMODULS SOFTWARE)	Kraftmodulets softwareversion er ikke kompatibel med resten af systemet.	Henvis problemet til en kvalificeret JLG mekaniker.

9-9 Hardware

DTC	FEJLMEDDELELSE	BESKRIVELSE	UNDERSØG
9910	FUNCTION LOCKED OUT - PLATFORM MODULE SOFTWARE VERSION IMPROPER (FUNKTION SPÆRRET - FORKERT VERSION AF PLATFORMSMODULS SOFTWARE)	Platformtavlens softwareversion er ikke kompatibel med resten af systemet.	Henvis problemet til en kvalificeret JLG mekaniker.
9911	FUNCTION LOCKED OUT - LSS MODULE SOFTWARE VERSION IMPROPER (FUNKTION SPÆRRET - FORKERT VERSION AF LSS MODULS SOFTWARE)	Belastningsfølermodulets softwareversion er ikke kompatibel med resten af systemet.	Henvis problemet til en kvalificeret JLG mekaniker.
9912	POWER MODULE FAILURE - SYSTEM MONITOR (KRAFTMODUL SVIGTET - SYSTEMMONITOR)	Der er detekteret et problem med kraftmodulet.	Henvis problemet til en kvalificeret JLG mekaniker.
9924	FUNCTIONS LOCKED OUT - MACHINE NOT CONFIGURED (FUNKTIONER SPÆRRET - MASKINEN ER IKKE KONFIGURERET)	Der er installeret en ny undervognstavle, men installationen er ikke konfigureret.	Henvis problemet til en kvalificeret JLG mekaniker.

9-9 Hardware

DTC	FEJLMEDDELELSE	BESKRIVELSE	UNDERSØG
9950 9951 9952 9953 9954 9955 9956 9957 9958 9960 9962 9963 9964 9969 9971 9970 99143 99144 99145 99146 99147 99148 99149	POWER MODULE FAILURE - INTERNAL ERROR (KRAFTMODUL SVIGTET - INTERN FEJL)	Der er detekteret et problem med kraftmodulet.	Sluk og tænd for strømmen til maskinen flere gange. Hvis dette ikke sletter fejlfindingskoden: Henvis problemet til en kvalificeret JLG mekaniker.

AFSNIT 5. NØDPROCEDURER

5.1 GENERELT

Dette afsnit giver oplysninger om de procedurer, der skal følges, og de systemer og styreenheder, der skal bruges i tilfælde af en nødsituation, mens maskinen er i brug. Inden maskinen tages i brug og senere med jævne mellemrum, bør hele betjeningsvejledningen, inkl. dette afsnit, gennemgås med alt personale, der arbejder med eller kommer i kontakt med maskinen.

Nødstopkontakt

Disse store røde knapper, en på undervognens styrepanel og en på platformens styrepanel, vil standse maskinen omgående, når de trykkes ind.

ADVARSEL

EFTERSE MASKINEN HVER DAG FOR AT SIKRE, AT NØDSTOPKNAPPEN ER PÅ PLADS, OG AT UNDERVOGNENS INSTRUKTIONER SIDDER HVOR DE SKAL OG ER LÆSELIGE.

Undervogns styrepanel

Undervognens styrepanel findes på venstre side af maskinens ramme. Styreenhederne på dette panel giver mulighed for at tilsidesætte platformens styreenheder og kontrollere platformens op- og nedfunktioner fra jorden. Stil strømvælgeren til undervognsposition og brug liftkontakten til at hæve eller sænke platformen.

Manuel nedtagning

Den manuelle nedtagningsventil bruges til at sænke platformen ved hjælp af gravitet i tilfælde af strømsvigt. Håndtaget til manuel nedtagning findes bagest til venstre på maskinen over det venstre baghjul. Håndtaget er forbundet med et kabel til den manuelle nedtagningsventil på liftcylinderen. Når der trækkes i det manuelle nedtagningsgreb åbnes ventilspolen og platformen sænkes.

5.2 NØDFUNKTION

Brug af undervognens styreenheder

VIGTIGT

VID HVORDAN UNDERVOGNENS STYREENHEDER SKAL BRUGES I EN NØDSITUATION.

Mandskabet på jorden skal være godt kendt med maskinens betjeningskarakteristikker og undervognens kontrolfunktioner. Oplæringen skal inkludere betjening af maskinen, gennemgang og forståelse af dette afsnit og praktisk erfaring med kontrolanordningerne i simulerede nødsituationer.

Operatøren kan ikke kontrollere maskinen

1. Betjen KUN maskinen fra undervognen med hjælp fra andet mandskab og udstyr (kraner, hejseværk, osv.) efter behov til på sikker måde at fjerne faren eller nødsituationen.
2. Andet kvalificeret mandskab på platformen kan benytte platformens styreenheder. ARBEJDET MÅ IKKE FORTSÆTTES, HVIS STYREENHEDERNE IKKE FUNGERER NORMALT.
3. Brug kraner, gaffeltrucks eller andet udstyr til at nedtage platformens mandskab og stabilisere maskinens bevægelser i tilfælde af, at maskinens styreenheder er utilstrækkelige eller fungerer forkert.

Platform fanget ovenfra

Hvis platformen kommer i klemme eller sidder fast i strukturer eller udstyr ovenfra, må maskinen ikke bruges fra hverken platform eller undervogn, før operatøren og mandskabet er flyttet til et sikkert sted. Først da må der gøres forsøg på at få platformen fri ved hjælp af det nødvendige udstyr og mandskab. Brug ikke styreenhederne på en sådan måde, at et eller flere hjul løftes op fra jorden.

Opretning af en væltet maskine

Placér en gaffeltruck eller lignende udstyr med passende kapacitet under chassisets løftede side, og brug en kran eller anden løftemekanisme til at løfte platformen mens gaffeltruck'en sænker chassiset.

Inspektion efter uheld

Efter et uheld skal maskinen inspiceres grundigt og alle funktioner afprøves først fra undervognens styrepanel og derefter fra platformens styrepanel. Platformen må ikke hæves over 3 m (10 ft) før det er sikkert, at alle eventuelle skader er repareret, og alle styreenheder fungerer som de skal.

5.3 ANMELDELSE AF UHELD

Det er meget vigtigt, at JLG Industries, Inc. får besked omgående, hvis et JLG-produkt er involveret i et uheld. Fabrikkens afdeling, Product Safety and Reliability, eller den lokale JLG forhandler bør kontaktes pr. telefon og blive meddelt alle nødvendige detaljer, også selvom der ikke er tegn på person- eller ejendomsskade,

tlf.: +1-877-554-7233 i U.S.A.; åbningstid kl. 14.00 - 22.45 dansk tid.

Bliver en meddelelse om et uheld med et JLG produkt ikke sendt til JLG Industries indenfor 48 timer fra et sådan tilfælde, kan det medføre annullering af enhver garanti på den pågældende maskine.

Denne side efterlades blank.

AFSNIT 6. GENERELLE SPECIFIKATIONER OG VEDLIGEHOLDELSE

6.1 INDLEDNING

Dette afsnit i håndbogen indeholder de nødvendige anvisninger i korrekt drift og vedligeholdelse af maskinen.

Afsnittet om vedligeholdelse er udelukkende beregnet som en hjælp til maskinføreren til udførelse af den daglige vedligeholdelse og erstatter ikke den mere udførlige forebyggende vedligeholdelses- og inspektionsplan i Service- og vedligeholdelseshåndbogen.

Andre publikationer specielt til denne maskine:

Service- og vedligeholdelseshåndbog..... 3121166

Illustreret reservedelskatalog..... 3121167

6.2 DRIFTSSPECIFIKATIONER

Tabel 6-1. Betjeningsspecifikationer

Model	1930ES	2030ES	2630ES	2646ES	3246ES
Maksimal kørselsstigning i opbevaringsposition (stigningsevne) - Se figur 4-1	25 %	25 %	25 %	25 %	25 %
Maksimal kørselsstigning i opbevaringsposition (sidehældning) - Se figur 4-1	5°	5°	5°	5°	5°
Maksimal platformshøjde	5,7 m 18.75 ft	6 m 20 ft	7,75 m 25.8 ft	7,9 m 26 ft	9,8 m 32 ft
Maksimal dækbelastning: ANSI CE	 620 kg (1365 lb) (699 kg 1540 lb)	 755 kg (1660 lb) 832 kg (1835 lb)	 832 kg (1885 lb) 832 kg (1885 lb)	 939 kg (2070 lb) 1052 kg (2320 lb)	 939 kg (2070 lb) 1052 kg (2320 lb)
Jordtryk (ANSI)	7,7 kg/cm^2 (109 psi)	5,7 kg/cm^2 (81 psi)	6,3 kg/cm^2 (90 psi)	6,1 kg/cm^2 (87 psi)	6,1 kg/cm^2 (87 psi)
Jordtryk (CE)	8,7 kg/cm^2 (123 psi)	6,3 kg/cm^2 (90 psi)	6,3 kg/cm^2 (90 psi)	6,9 kg/cm^2 (98 psi)	6,9 kg/cm^2 (98 psi)
Maksimal kørehastighed	4,8 km/h (3 mph)	4,8 km/h (3 mph)	4,4 km/h (2.75 mph)	4 km/h (2.5 mph)	4 km/h (2.5 mph)
Maks. vindhastighed (Afhængig af model, marked, og indendørs/ udendørs)	12,5 m/s (28 mph)	12,5 m/s (28 mph)	12,5 m/s (28 mph)	12,5 m/s (28 mph)	12,5 m/s (28 mph)

Tabel 6-1. Betjeningsspecifikationer

Model	1930ES	2030ES	2630ES	2646ES	3246ES
Maksimal vandret manuel sidebelastning:					
ANSI/CSA	445 N (100 lb force)	533 N (120 lb force)	-	667 N (150 lb force)	-
ANSI/CSA (Indendørs)	-	-	-	-	-
ANSI/CSA (Udendørs)	-	-	-	-	-
ANSI/CSA (Zone A)	-	-	533 N (120 lb force)	-	667 N (150 lb force)
ANSI/CSA (Zone B)	-	-	445 N (100 lb force)	-	467 N (105 lb force)
CE (Indendørs)	400 N (90 lb force)	400 N (90 lb force)	400 N (90 lb force)	400 N (90 lb force)	400 N (90 lb force)
CE (Udendørs)	200 N (45 lb force)	200 N (45 lb force)	-	400 N (90 lb force)	200 N (45 lb force)
AUS (Indendørs)	400 N (90 lb force)	400 N (90 lb force)	-	400 N (90 lb force)	-
AUS (Indendørs Zone A)	-	-	400 N (90 lb force)	-	400 N (90 lb force)
AUS (Indendørs Zone B)	-	-	400 N (90 lb force)	-	400 N (90 lb force)
AUS (Udendørs)	200 N (45 lb force)	200 N (45 lb force)	-	400 N (90 lb force)	-
AUS (Udendørs Zone A)	-	-	-	-	-
AUS (Udendørs Zone B)	-	-	-	-	200 N (45 lb force)
Maks. hydrauliktryk	1800 psi	1800 psi	1700 psi (enkelt) 1950 psi (dobbelt)	2000 psi	2000 psi
Indvendig styrevinkel	90°	90°	90°	90°	90°
Udvendig styrevinkel	69°	73°	73°	67°	67°
Systemspænding (DC)	24 V	24 V	24 V	24 V	24 V
Maskinens omtrentlige bruttovægt - ANSI/CSA	2685 lbs	3830 lb	4815 lb (enkelt) 4750 lb (dobbelt)	4945 lb	4945 lb
Maskinens omtrentlige bruttovægt - CE/Australien	1495 kg	2064 kg	2198 kg (enkelt) 2155 kg (dobbelt)	2706 kg	2871 kg

Tabel 6-1. Betjeningsspecifikationer

Model	1930ES	2030ES	2630ES	2646ES	3246ES
Maskinens omtrentlige totalvægt - Japan	1297 kg	1755 kg	2198 kg (enkelt) 2155 kg (dobbelt)	2257 kg	2257 kg
Frihøjde med slaghulsbeskyttelsessystemet oppe	8,9 cm (3.5 in)				
Frihøjde med slaghulsbeskyttelsessystemet nede	2,5 cm (1 in)	1,9 cm (0.75 in)			

Tabel 6-2. Platformskapacitet

MODEL	ANSI/CSA		CE INDENDØRS		CE UDENDØRS		AUSTRALIEN INDENDØRS		AUSTRALIEN UDENDØRS	
	Maks. kapacitet	Maks. personer	Maks. kapacitet	Maks. personer	Maks. kapacitet	Maks. personer	Maks. kapacitet	Maks. personer	Maks. kapacitet	Maks. personer
1930ES	227 kg (500 lb)	2	230 kg	2	120 kg	1	230 kg	2	120 kg	1
2030ES	363 kg (800 lb)	2	360 kg	2	160 kg	1	360 kg	2	160 kg	1
2630ES enkel kap.	500 lb (227 kg)	2	230 kg	2	-	-	230 kg	2	-	-
2630ES dobbelt kap. til 6,1 m (20 ft)	363 kg (800 lb)	2	360 kg	2	-	-	360 kg	2	-	-
2630ES dobbelt kap. til 7,9 m (26 ft)	500 lb (227 kg)	2	230 kg	2	-	-	230 kg	2	-	-
2646ES	454 kg (1000 lb)	2	450 kg	2	230 kg	2	450 kg	2	230 kg	2
3246ES til 7,9 m (26 ft)	454 kg (1000 lb) Zone A	2	450kg	2	320 kg	1	450 kg	2	320 kg	1
3246ES til 9,7 m (32 ft)	317 kg (700 lb) Zone B	2	320 kg	2	320 kg	1	320 kg	2	320 kg	1

Dimensioner

Tabel 6-3. Dimensioner

MODEL	1930ES		2030ES		2630ES		2646ES		3246ES	
Måleenhed	meter	feet	meter	feet	meter	feet	meter	feet	meter	feet
Platformshøjde - Hævet	5,7	18.75	6	20	7,8	25.4	7,9	26	9,7	31.8
Platformshøjde - Opbevaringsposition	0,9	2.9	1,1	3.6	1,2	4	1,2	4	1,2	4
Arbejdshøjde	7,6	25	7,9	26	9,8	32	9,8	32	11,6	38
Total maskinhøjde i opbevaringsposition - Gelændere oppe	2	6.5	2,2	7.2	2,3	7.7	2,3	7.7	2,3	7.7
Total maskinhøjde i opbevaringsposition - Gelændere foldet ned	-	-	1,8	6	1,9	6.4	1,9	6.4	1,9	6.4
Gelænderhøjde (Fra platformens gulv)	1,1	3.6	1,1	3.6	1,1	3.6	1,1	3.6	1,1	3.6
Total maskinbredde	0,8	2.5	0,8	2.5	0,8	2.5	1,2	3.7	1,2	3.7
Total maskinlængde - Forlængelse trukket ind	1,9	6	2,3	7.5	2,3	7.5	2,5	8.2	2,5	8.2
Total maskinlængde - Forlængelse skubbet ud	2,8	9	3,2	10.5	3,2	10.5	3,8	12.4	3,8	12.4
Platformens størrelse - Længde	1,9	6.1	2,3	7.5	2,3	7.5	2,5	8.2	2,5	8.2

Tabel 6-3. Dimensioner

MODEL	1930ES		2030ES		2630ES		2646ES		3246ES	
Måleenhed	meter	feet	meter	feet	meter	feet	meter	feet	meter	feet
Platformens størrelse - Bredde	0,8	2.5	0,8	2.5	0,8	2.5	1,1	3.7	1,1	3.7
Platformforlængelses længde	0,9	3	0,9	3	0,9	3	1,3	4.2	1,3	4.2
Hjulafstand	1,6	63	1,9	73.9	1,9	73.9	2	82.3	2	82.3

Motorer

Drivmotor

Type: Shuntmotor, Sepex 24 V jævnstrøm

Strøm: 0,65 hestekræfter ved 3750 rpm

Hydraulikpumpe/Elmotor-enhed (Alle modeller)

Type: Seriemotor, permanent magnet 24 V jævnstrøm

Strøm: 3 kW

Batterier

Tabel 6-4. Batterispecifikationer

Spænding	6 V pr. batteri
Amperetimer (Standard batteri)	220 ampere
Amperetimer (Valgfrit batteri m/højt output)	245 ampere

Kapaciteter

Tabel 6-5. Kapaciteter

Model	1930ES/	2030ES/2630ES	2646ES/3246ES
Hydrauliktank	7,6 l (2 gal)	7,6 l (2 gal)	11,3 l (3 gal)
Hydrauliksystem (inkl. tank)	8,3 l (2.2 gal)	10,6 l (2.8 gal)	19,9 l (5.3 gal)

Dæk

Tabel 6-6. Dækspecifikationer

Model	1930ES	2030ES	2630ES	2646ES	3246ES
Størrelse	323 x 100 mm	406 x 125 mm			
Maks. dækbelastning	1134 kg (2500 lb)	1814 kg (4000 lb)			
Tilspændingsmoment for hjulbolte	142-163 Nm (105-120 lb-ft)				

6.3 VIGTIGE STABILISERENDE VÆGTE

ADVARSEL

DELE, DER ER VIGTIGE FOR STABILITETEN, SÅSOM BATTERIER ELLER MASSIVE DÆK, MÅ IKKE UDSKIFTES MED DELE MED ANDEN VÆGT ELLER SPECIFIKATION. MASKINEN MÅ IKKE MODIFICERES PÅ NOGEN MÅDE, DER KAN INDVIRKE PÅ STABILITETEN.

Tabel 6-7. Vigtige stabiliserende vægte

Komponent	1930 ES		2030ES		2630ES		2646ES		3246ES	
Måleenhed	kg	lb	kg	lb	kg	lb	kg	lb	kg	lb
Hjul- og dæksamling (Hver)	7	15	18	40	18	40	18	40	18	40
Hjul/dæk- og drevsamling (Hver)	42	93	42	93	42	93	42	93	42	93
Batterier: (pr. stk.)										
220 ampere (Standard)	27	60	27	60	27	60	27	60	27	60
220 ampere (brugt med vekselretter/oplader)	30	66	30	66	30	66	30	66	30	66
245 ampere (Valgfrit)	-	-	32	70	32	70	32	70	32	70
Batterier: (Kombineret)										
220 ampere (Standard)	108	240	108	240	108	240	108	240	108	240
220 ampere (brugt med vekselretter/oplader)	120	264	120	264	120	264	120	264	120	264
245 ampere (Valgfrit)	-	-	128	280	128	280	128	280	128	280

Smøring

HYDRAULIKOLIE

Tabel 6-8. Hydraulikolie

DRIFTSTEMPERATUROMRÅDE FOR HYDRAULIKSYSTEM	SAE VISKOSITETSGRAD
-18 til -5 °C (0 til 23 °F)	10W
-18 til +99 °C (0 til 210 °F)	10W-20, 10W-30
+10 til +99 °C (50 til 210 °F)	20W-20

BEMÆRK: *Hydraulikolie skal have antislidkvalitet mindst som API-kategori GL-3 og tilstrækkelig kemisk stabilitet til mobil hydrauliksystemdrift. JLG Industries anbefaler Mobilfluid 424 hydraulikolie, som har SAE viskositetsindeks på 152.*

BEMÆRK: *Når temperaturen forbliver under -7 °C (-20 °F) anbefaler JLG Industries, at der anvendes Mobil DTE13.*

BEMÆRK: *Bortset fra JLG's anbefalinger er det ikke tilrådeligt at blande forskellige oliemærker eller -typer, da de måske ikke indeholder samme tilsætningsmidler, eller måske ikke har samme viskositetsgrad. Hvis man vil bruge anden hydraulikolie end Mobilfluid 424, skal man kontakte JLG Industries angående korrekt forskrift.*

SPECIFIKATIONER FOR SMØREMIDDEL

Tabel 6-9. Smøremiddelsforskrift

TYPE	SPECIFIKATION
MPG	Universalfedt med minimumsdryppunkt på 177 °C (350 °F). Er meget modstandsdygtig over for vand, har gode vedhængsegenskaber og af typen til højtryk. (Timken OK 40 pund minimum).
EPGL	Højtrykstandhjulsolie, der opfylder kriterierne i API-kategori GL-5 eller specifikation MIL-L-2105.
HO	Hydraulikolie. Mobil DTE 11M

Tabel 6-10. Specifikationer for Mobil DTE 11M

ISO viskositetsgrad	#15
Vægtfylde, API	31.9
Flydepunkt, maks.	-40 °C (-40 °F)
Flammepunkt, min.	166 °C (330 °F)
Viskositet	
ved 40 °C	15 cSt
ved 100 °C	4,1 cSt
ved 100 °F	80 SUS
ved 210 °F	43 SUS
cp ved -30 °F	3.200
Viskositetsindeks	140

6.4 VEDLIGEHOLDELSE VED MASKINFØREREN

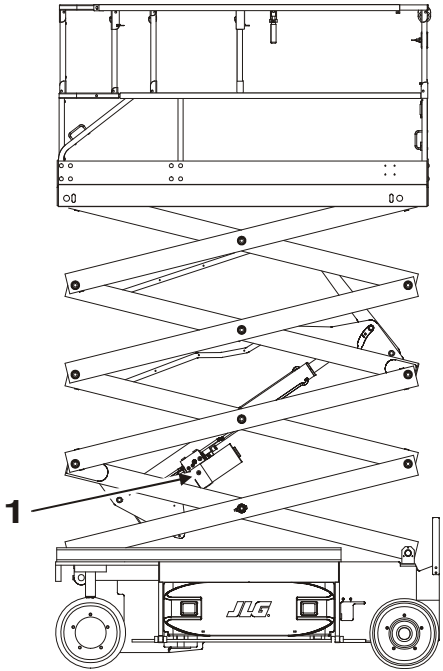

1. Hydraulikolie

Figur 6-1. Smøreskema

Procedure for olietjek (1)

Smørepunkter - Påfyldningsprop

Kapacitet:

1930ES/2030ES/2630ES	2646ES/3246ES
7,6 l (2 gal)	11,3 l (3 gal)

Smøreolie - Hydraulikolie

Interval - Hver 6 måneder

1. Stil saxliften på et fladt, jævnt underlag og med tom platform, hæv maskinen og sving sikkerhedsafstiveren ud af dens opbevaringsposition.
2. Fortsæt med at hæve platformen indtil der er fri adgang til påfyldningsproppen, der sidder til højre for tanken til liftcylinderen.

⚠ FORSIGTIG

VÆR SIKKER PÅ AT SAX-ARMENE ER RIGTIGT UNDERSTØTTET.

BEMÆRK: *Platformene 2630ES/2646ES/3246ES skal hæves mere end 1930ES og 2030ES for at give adgang til olieproppen.*

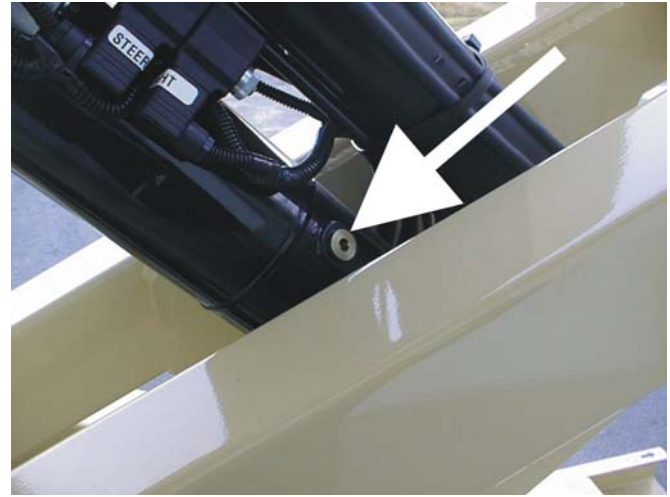

3. Tør al smuds og affald væk fra området rundt om påfyldningsproppen.
4. Tag langsomt påfyldningsproppen af, så trykket, der er bygget op i beholderen, kan blive udluftet.
5. Sænk platformen til den hviler på sikkerhedsafstiveren når oliestanden skal kontrolleres.

⚠ FORSIGTIG

DER KAN VÆRE ET TRYK PÅ OP TIL 10 PSI I TANKEN.

6. Når proppen er taget af, bør oliestanden stå helt op til toppen af påfyldningsstudsen med sax-armen hvilende på sikkerhedsafstiveren.
7. Hvis der kræves mere olie, skal olien med den korrekte klassificering hældes gennem en tragt med en fleksibel tud eller en plastflaske, der kan klemmes sammen. Fyld op indtil olien siver ud af åbningen.

BEMÆRK: *Pas på der ikke kommer urenheder ind (smuds, vand osv.) mens proppen er taget af.*

8. Sæt proppen i og tilspænd til et moment på 56 Nm (40 lb-ft).
9. Når som helst en hydraulisk komponent er taget af eller udskiftet, skal sax-armene køres nogle gange gennem en normal cyklus. Se trin 3 og 4 om efterkontrol af olieniveauet.

BEMÆRK: *De anbefalede smøreintervallerne er baseret på maskinens drift under normale forhold. Smøringen skal foretages oftere, hvis maskinen benyttes af flere skiftehold og/eller benyttes under hårde eller vanskelige driftsforhold.*

6.5 DÆK OG HJUL

Dækslitage og skader

Efterse jævnligt dækkene for slid eller skader. Dæk med slidte kanter eller forvrængede profiler skal udskiftes. Dæk med større skader i slidbanen eller sidevæggen kræver er omgående vurdering, inden maskinen sættes ind i driften igen.

Udskiftning af hjul og dæk

Reservehjul skal have samme diameter og profil som det originale. Reservedæk skal have samme størrelse og klassificering som det dæk, der udskiftes.

Montering af hjul

Det er meget vigtigt, at hjulmøtrikkerne tilspændes og holdes tilspændt til korrekt moment.

ADVARSEL

HJULMØTRIKKER SKAL MONTERES OG HOLDES KORREKT TILSPÆNDT, SÅ HJULENE IKKE BLIVER LØSE, OG TAPPENE IKKE KNÆKKER MED RISIKO FOR, AT HJULET GÅR AF AKSLEN. SØRG FOR KUN AT BRUGE MØTRIKKER, DER PASSER TIL HJULETS KONUSVINKEL.

Spænd hjulmøtrikkerne til korrekt moment, så hjulene ikke går løs. Spænd møtrikkerne med en momentnøgle. Hvis man ikke har en momentnøgle, skal man spænde møtrikkerne med en møtriknøgle, og dernæst omgående få møtrikkerne efterspændt til korrekt moment på et værksted eller hos en forhandler. Overspænding bevirker, at møtrikkerne bliver ødelagt, eller monteringsboltenes huller i hjulene mister formen. Hjul skal monteres på følgende måde:

1. Skru først alle møtrikkerne på med hånden, så gevindene ikke bliver ødelagt. Der må HVERKEN bruges smøremiddel på gevindstudse ELLER møtrikker.
2. Spænd møtrikkerne i følgende sekvens.

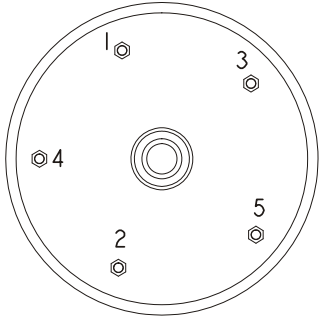

3. Møtrikkerne skal tilspændes flere gange. Følg den anviste sekvens, og spænd møtrikkerne efter skemaet over tilspændingsmoment for hjulmøtrikker.

Tabel 6-11. Tilspændingsmoment for hjulmøtrikker

TILSPÆNDINGSSEKVENS		
1. tilspænding	2. tilspænding	3. tilspænding
28 - 42 Nm (20-30 lb-ft)	91 - 112 Nm (65-80 lb-ft)	142 - 163 Nm (105 -120 lb-ft)

4. Hjulmøtrikker skal tilspændes efter de første 50 driftstimer og efter afmontering af hjul. Kontrollér tilspændingsmomentet hver 3. måned eller hver 150 driftstimer.

6.6 SUPPLERENDE INFORMATION

Følgende information udsendes i henhold til kravene i det europæiske maskindirektiv 2006/42/EF og gælder kun CEmærkede maskiner.

For elektricitetsdrevne maskiner er det tilsvarende konstante A-vægtede lydtryksniveau på arbejdsplatformen mindre end 70 dB(A).

For maskiner drevet af forbrændingsmotorer er det garanterede lydeffektniveau (LWA) pr. det europæiske direktiv 2000/14/EF (Støjemission fra maskiner til udendørs brug) baseret på afprøvningsmetoder i henhold til Bilag III, del B, metode 1 og 0 i direktivet 109 dB.

Vibrationens samlede værdi, som hånd/arm-systemet er udsat for, overstiger ikke 2,5 m/s2. Den højeste effektværdi af vægtet acceleration, som hele kroppen udsættes for, overstiger ikke 0,5 m/s2.

AFSNIT 7. LISTE OVER INSPEKTION OG REPARATION

Tabel 7-1. Liste over inspektion og reparation

Dato	Kommentarer

Tabel 7-1. Liste over inspektion og reparation

Dato	Kommentarer

BEMÆRK:

An Oshkosh Corporation Company

Corporate Office
JLG Industries, Inc.
1 JLG Drive
McConnellsburg PA. 17233-9533
USA
(717) 485-5161
(717) 485-6417

3122378

JLG over hele verden

JLG Industries (Australia)
P.O. Box 5119
11 Bolwarra Road
Port Macquarie
N.S.W. 2444
Australia
+61 2 65 811111
+61 2 65 810122

JLG Latino Americana Ltda.
Rua Eng. Carlos Stevenson,
80-Suite 71
13092-310 Campinas-SP
Brazil
+55 19 3295 0407
+55 19 3295 1025

JLG Industries (UK) Ltd
Bentley House
Bentley Avenue
Middleton
Greater Manchester
M24 2GP - England
+44 (0)161 654 1000
+44 (0)161 654 1001

JLG France SAS
Z.I. de Baulieu
47400 Fauillet
France
+33 (0)5 53 88 31 70
+33 (0)5 53 88 31 79

JLG Deutschland GmbH
Max-Planck-Str. 21
D - 27721 Ritterhude - Ihlpohl
Germany
+49 (0)421 69 350 20
+49 (0)421 69 350 45

JLG Equipment Services Ltd.
Rm 1107 Landmark North
39 Lung Sum Avenue
Sheung Shui N. T.
Hong Kong
(852) 2639 5783
(852) 2639 5797

JLG Industries (Italia) s.r.l.
Via Po. 22
20010 Pregnana Milanese - MI
Italy
+39 029 359 5210
+39 029 359 5845

Oshkosh - JLG Singapore T. E. P. Ltd.
29 Tuas Ave 4
Jurong Industrial Estate
639379
Singapore
+65-6591-9030
+65-6591-9031

Plataformas Elevadoras
JLG Iberica, S.L.
Trapadella, 2
P.I. Castellbisbal Sur
08755 Castellbisbal, Barcelona
Spain
+34 93 772 4700
+34 93 771 1762

JLG Sverige AB
Enkopingsvagen 150
Box 704
SE - 176 27 Jarfalla
Sweden
+46 (0)850 659 500
+46 (0)850 659 534

www.jlg.com